Create amazing spaces™

MANUAL

DARWIN 6x4W

USER MANUAL | MODE D'EMPLOI **| MANUAL DEL USUARIO |** GEBRAUCHSANLEITUNG **|**
GEBRUIKSHANDLEIDING | MANUALE PER L'UTENTE **| MANUAL DO UTILIZADOR**

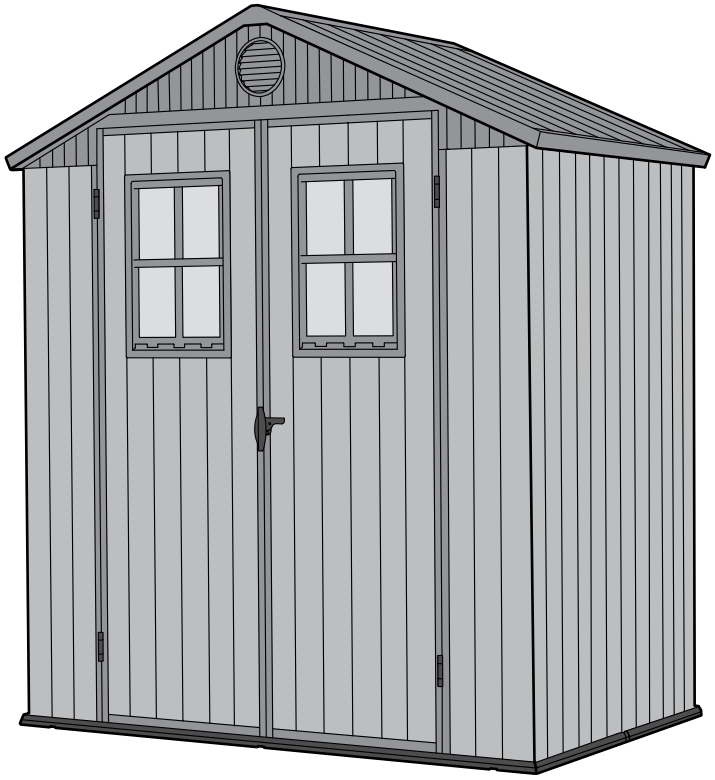

SKU: 17212576

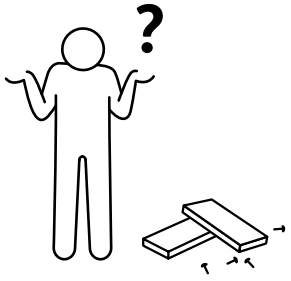

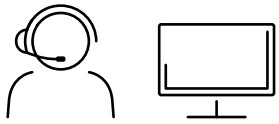

WWW.KETER.COM

US, Canada: (EN/FR)
keter.com/en-us/contact-us.html
Tel: +1-888-374-4262
Email: NACS@keter.com

UK
Tel: +44-121-506-0008, CSUK@keter.com
Mon - Fri | 8am - 4pm

For other European countries see the last page
Pour les autres pays d'Europe, voir la dernière page
Para otros países europeos vea la la última página

A-1626 5016232

WARRANTY ACTIVATION
Thank you for your purchase of the Keter shed.
In order to activate your warranty, please log onto our website and fill in the form under warranty activation.

keter.com/en/warrant-activation

•• • ••• • • • • - €• • • •• • • •• ••• ••
,••f • „ • … •f - € • , •• • • - •†• • •

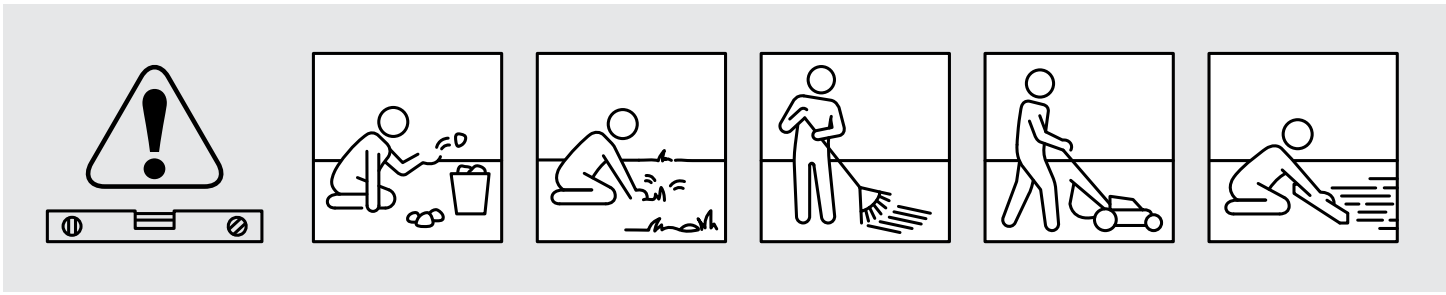

† - ‡ • € f • „ • •
•• € † ˆ - €
… , † ‡ ˆ• ‰ , € „ -
€ f Š • € † •… -
‡ •…

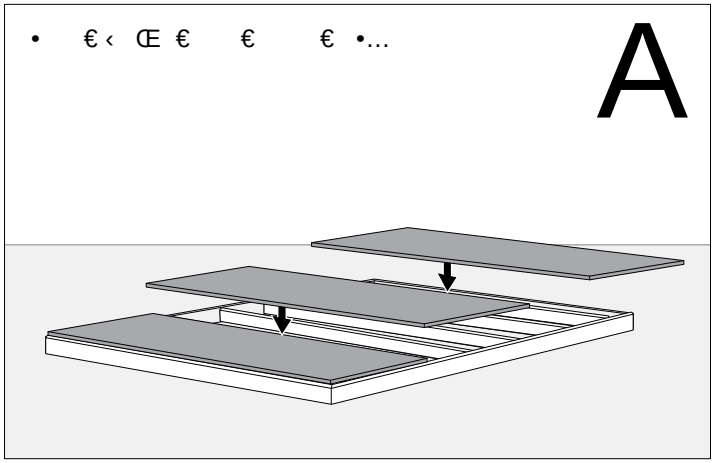

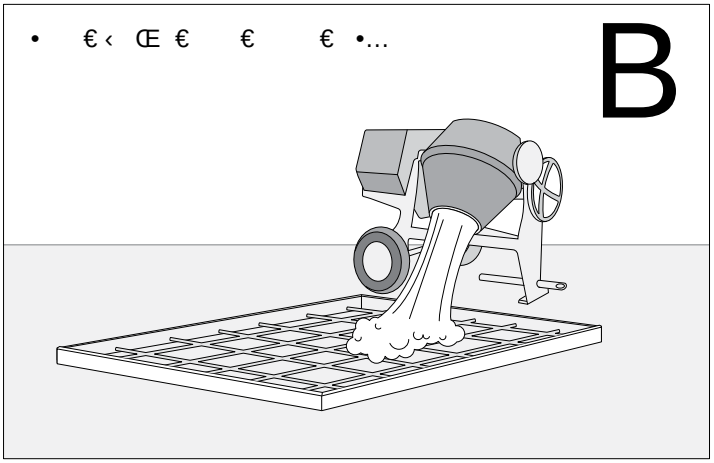

• - € •
€ , - € - €,
• € f - €
€ „ … … -

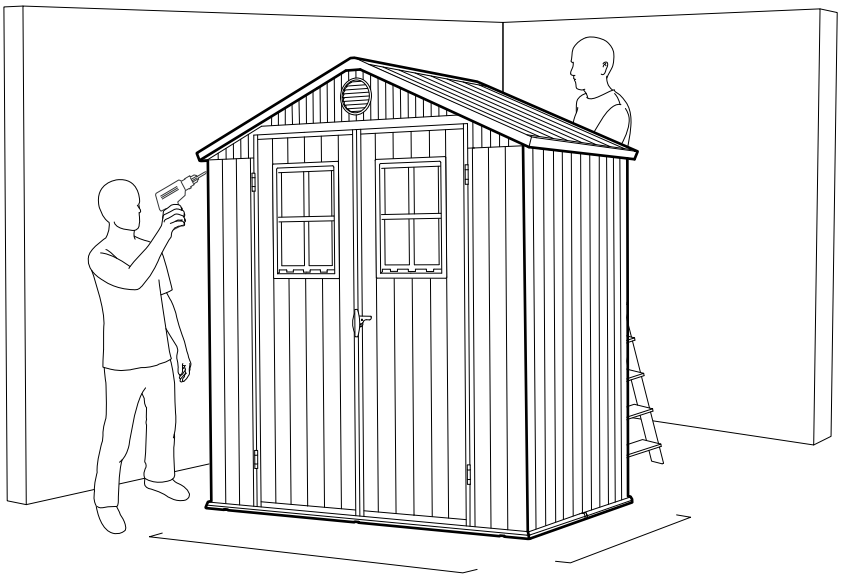

•
•• • •
•
•
•
•
••
• • •
•

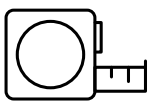

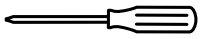

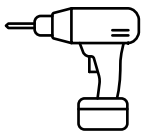

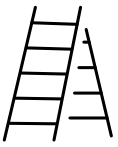

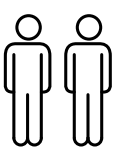

• • •• • • • • • • -€ ,
• *f* • • • • „ … • • • •
• † • ‡
• - •
€ , • •*f* • - • -„

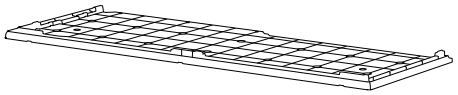

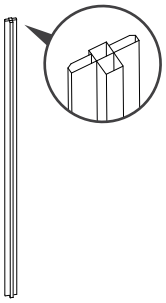

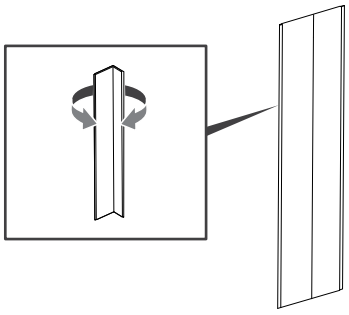

•• •• • •• •-

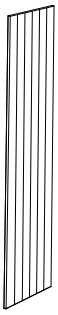

•• •• • •• •-

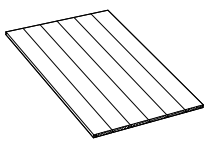

• •• • €•-

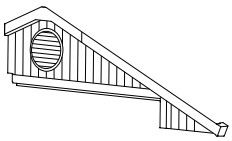

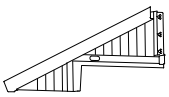

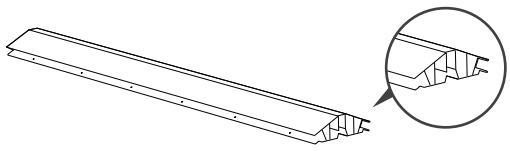

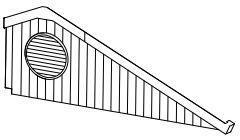

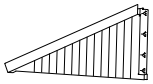

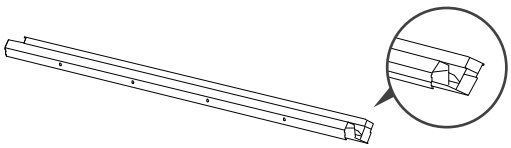

f

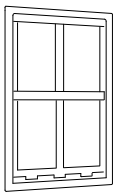

,

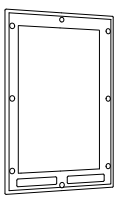

,

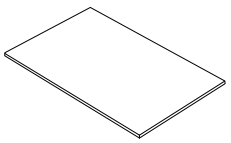

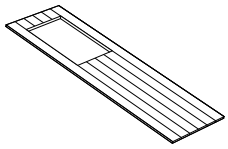

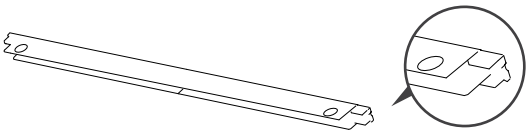

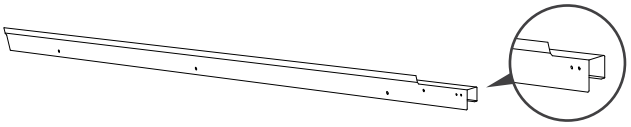

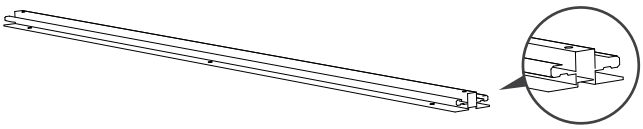

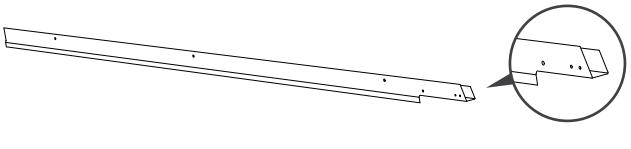

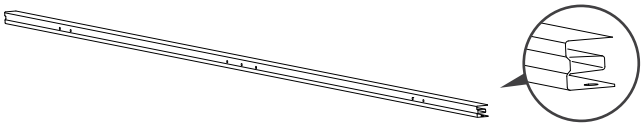

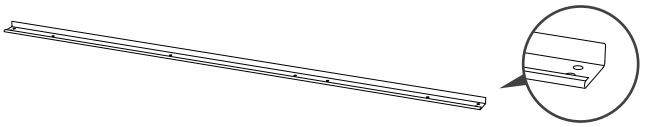

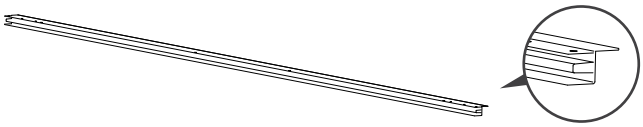

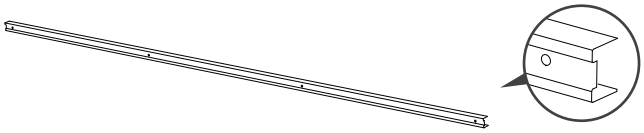

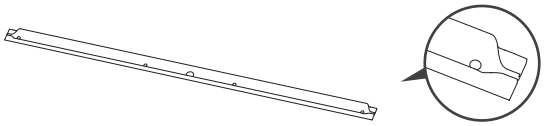

€

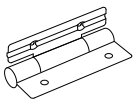

-

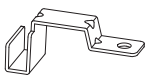

, , *ƒ* €„

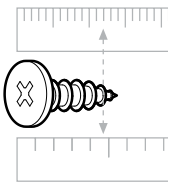

…• † ‡ •• ˆ• •‰

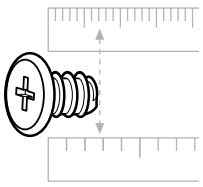

…••† • •• ˆ• ••

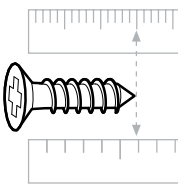

…Š ‹Œ ‹ ‹ •• ˆ• ‰

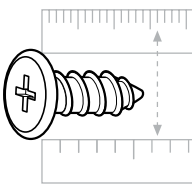

…• ‹ •• ˆ• •

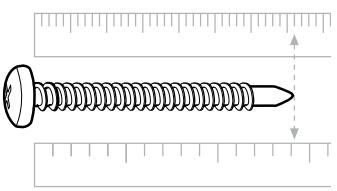

…• • •• • •

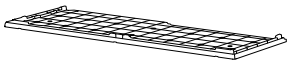

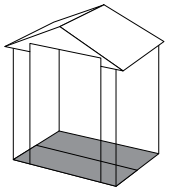

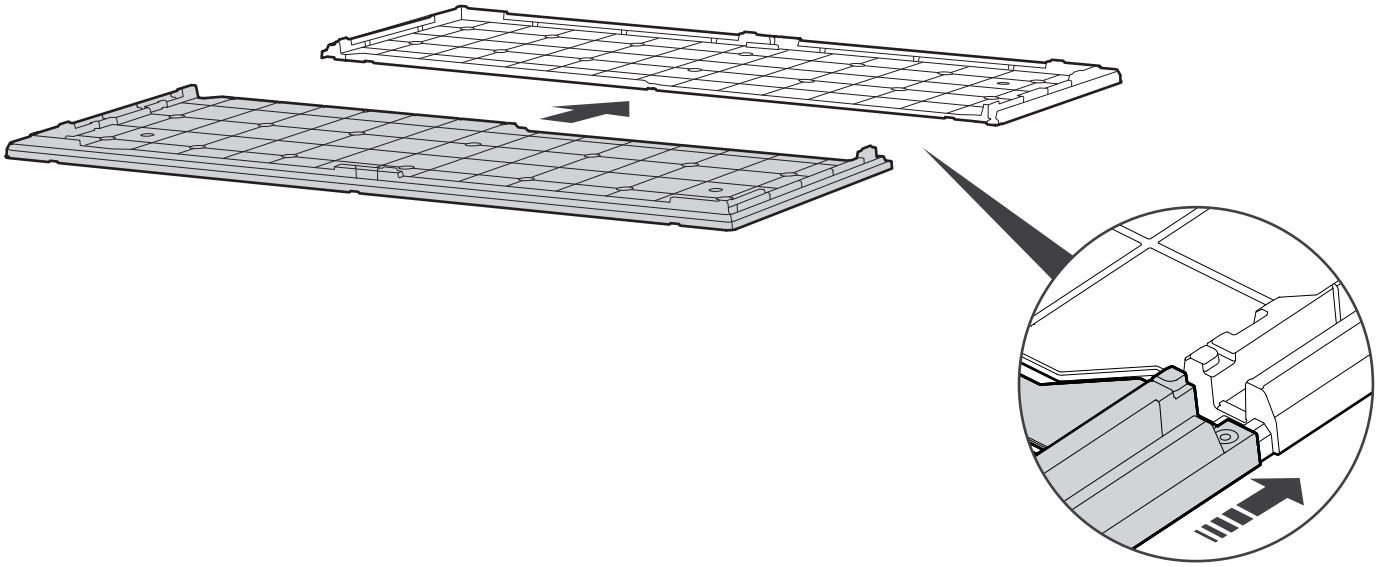

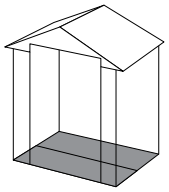

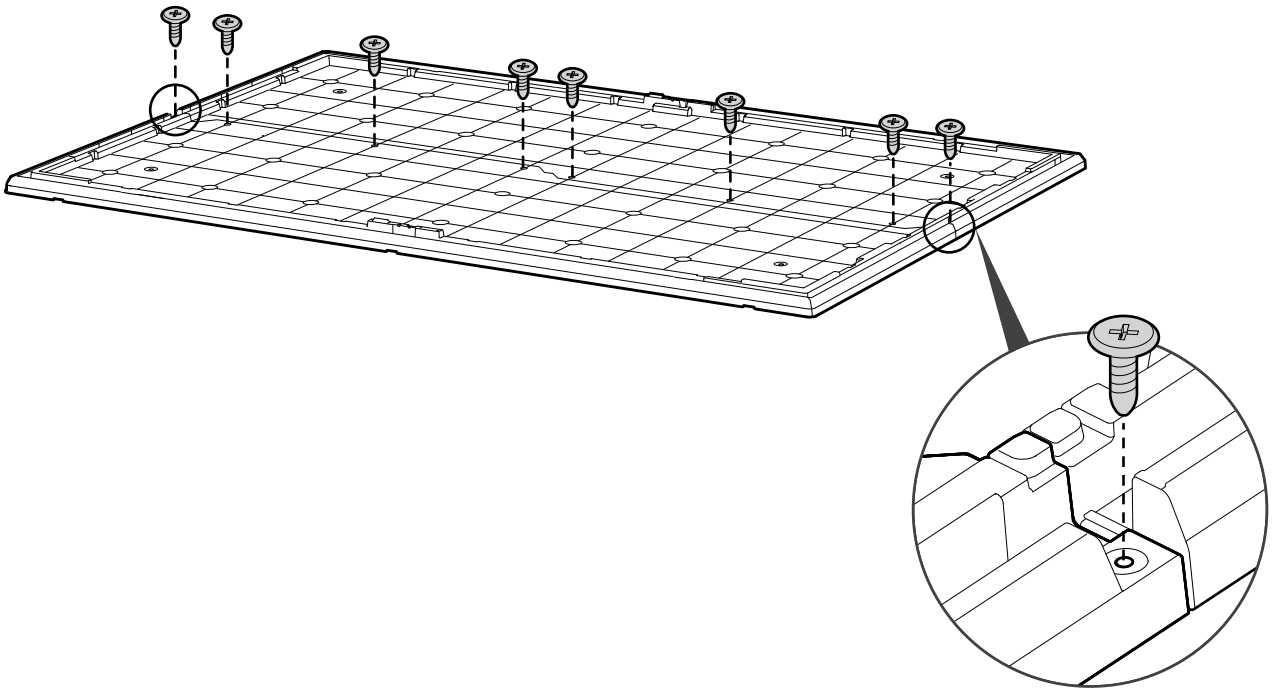

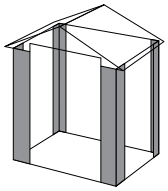

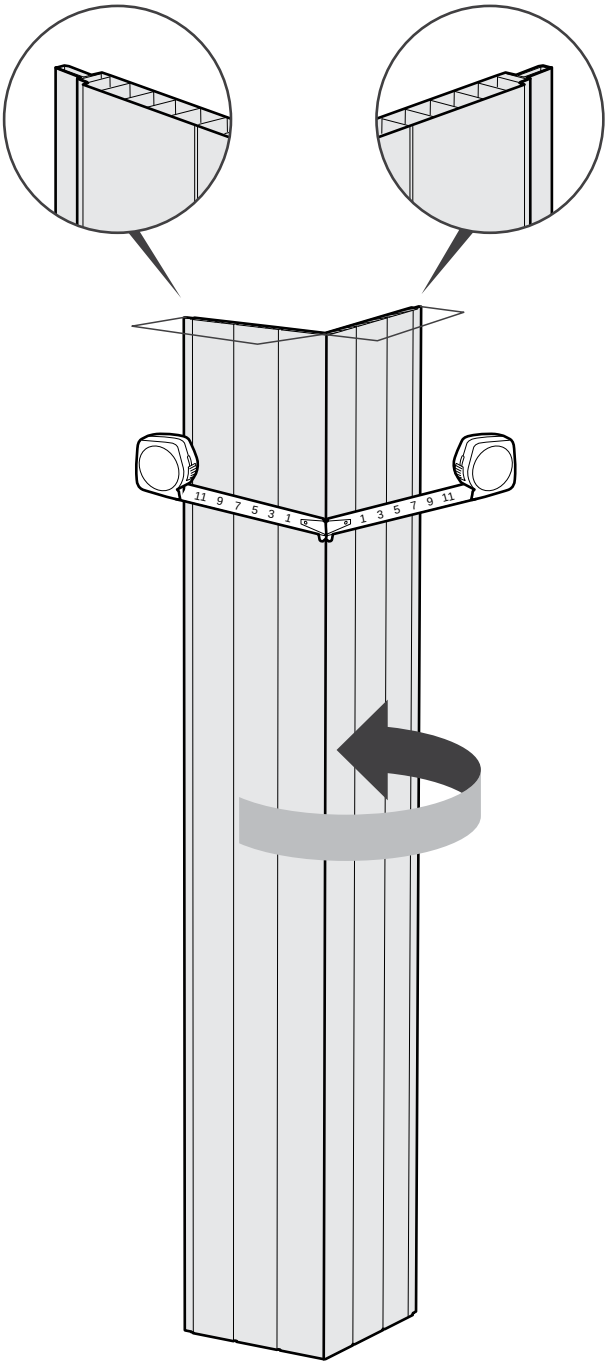
11 9 7 5 3 1
0 1 3 5 7 9 11

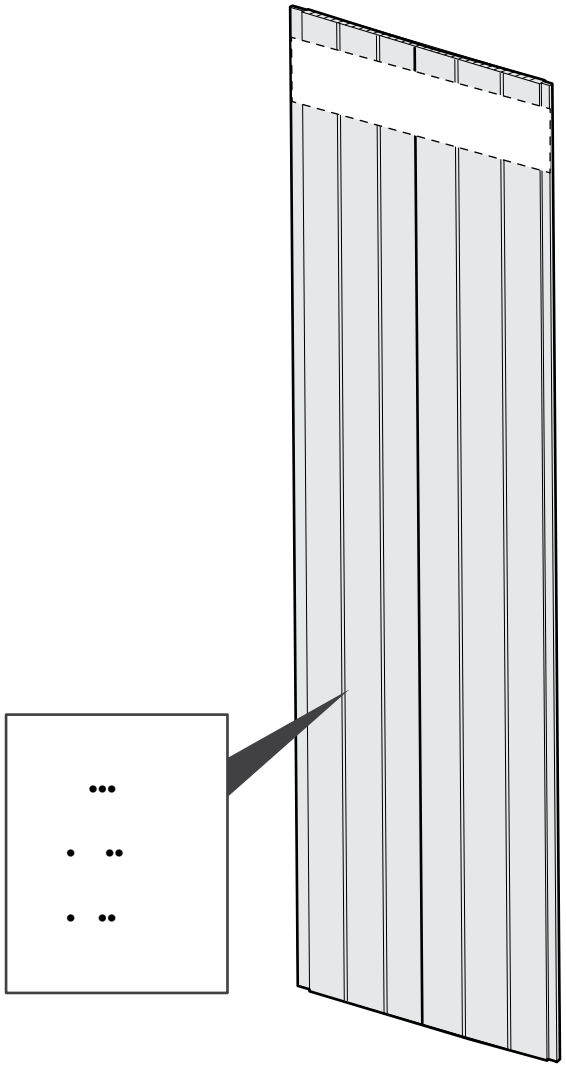

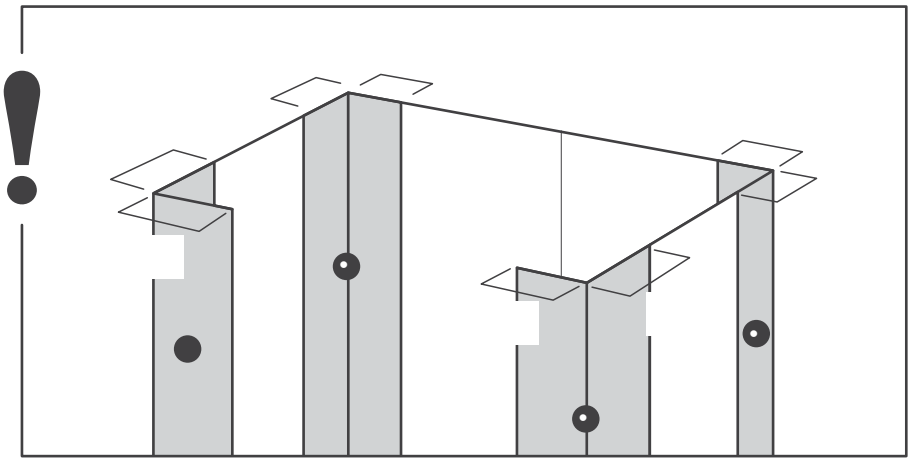

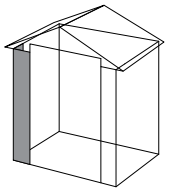

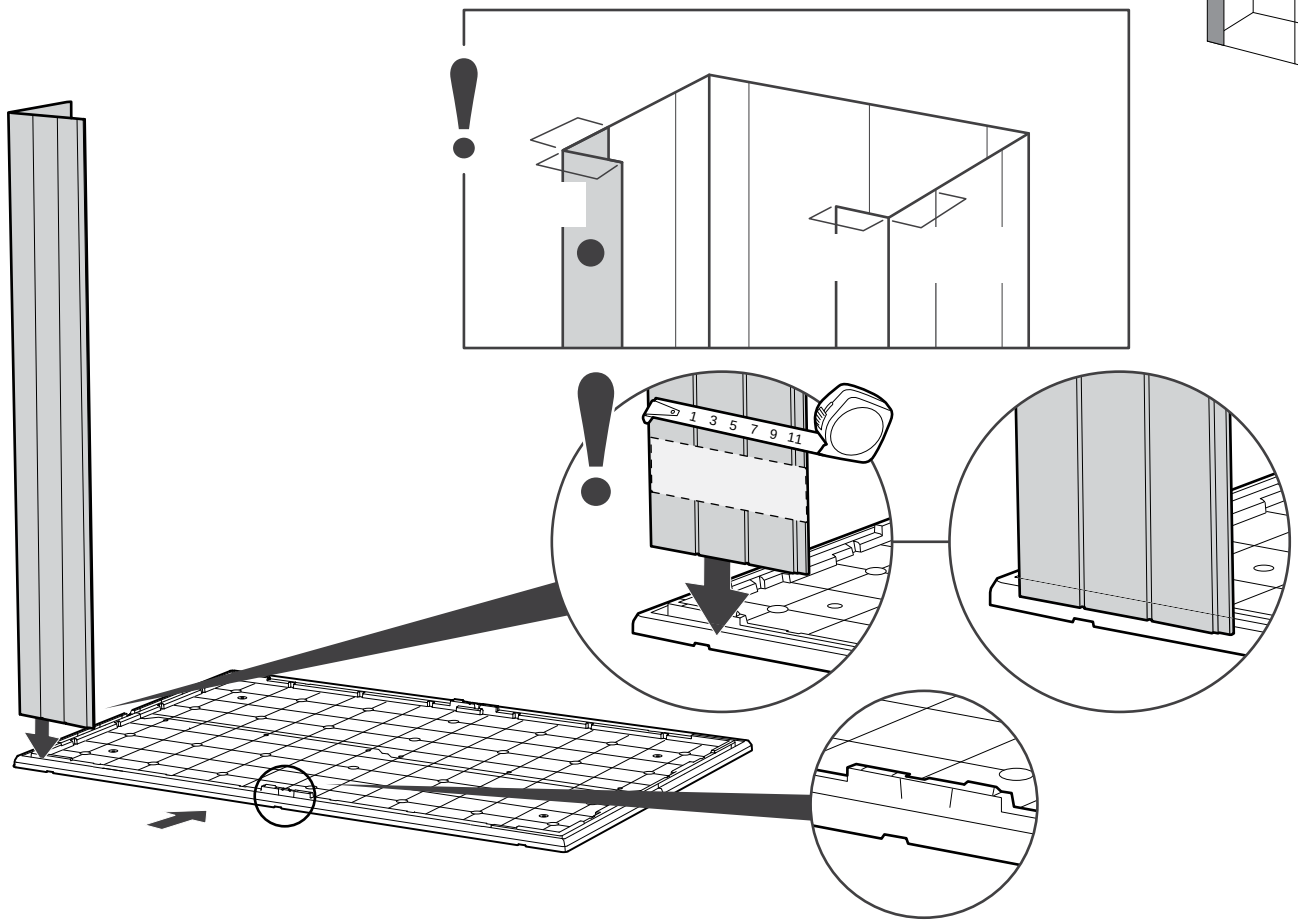
1 3 5 7 9 11

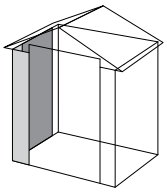

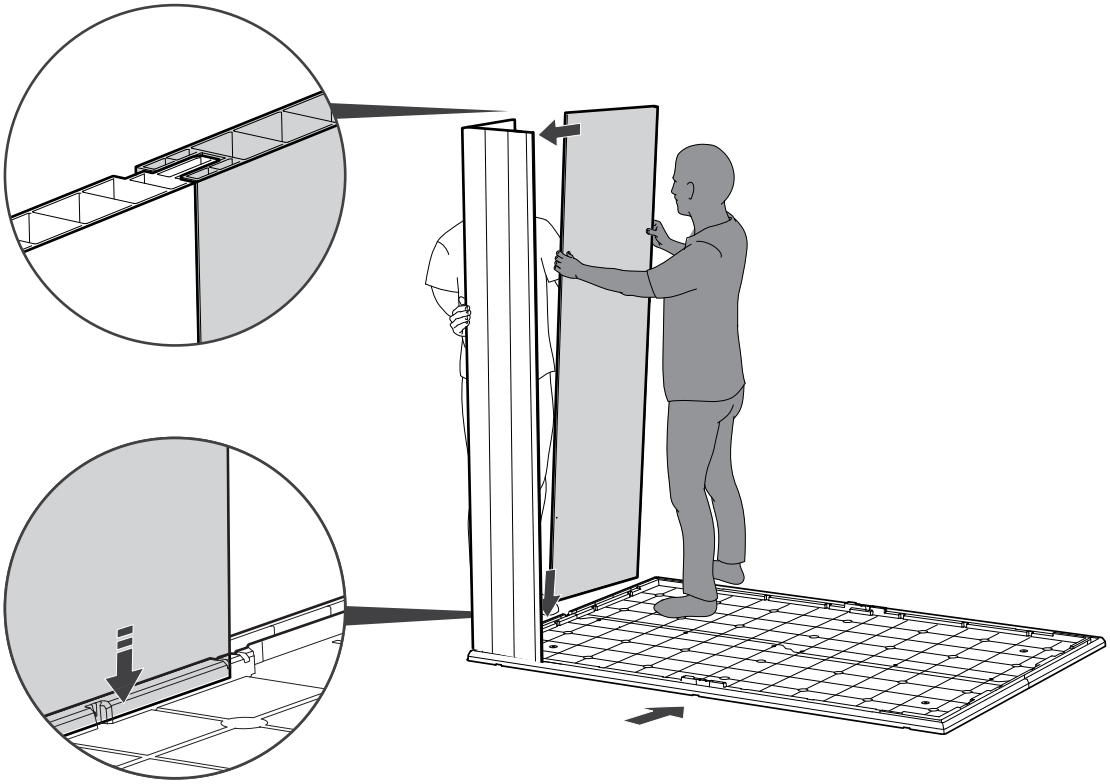

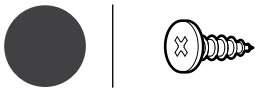

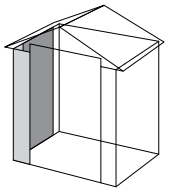

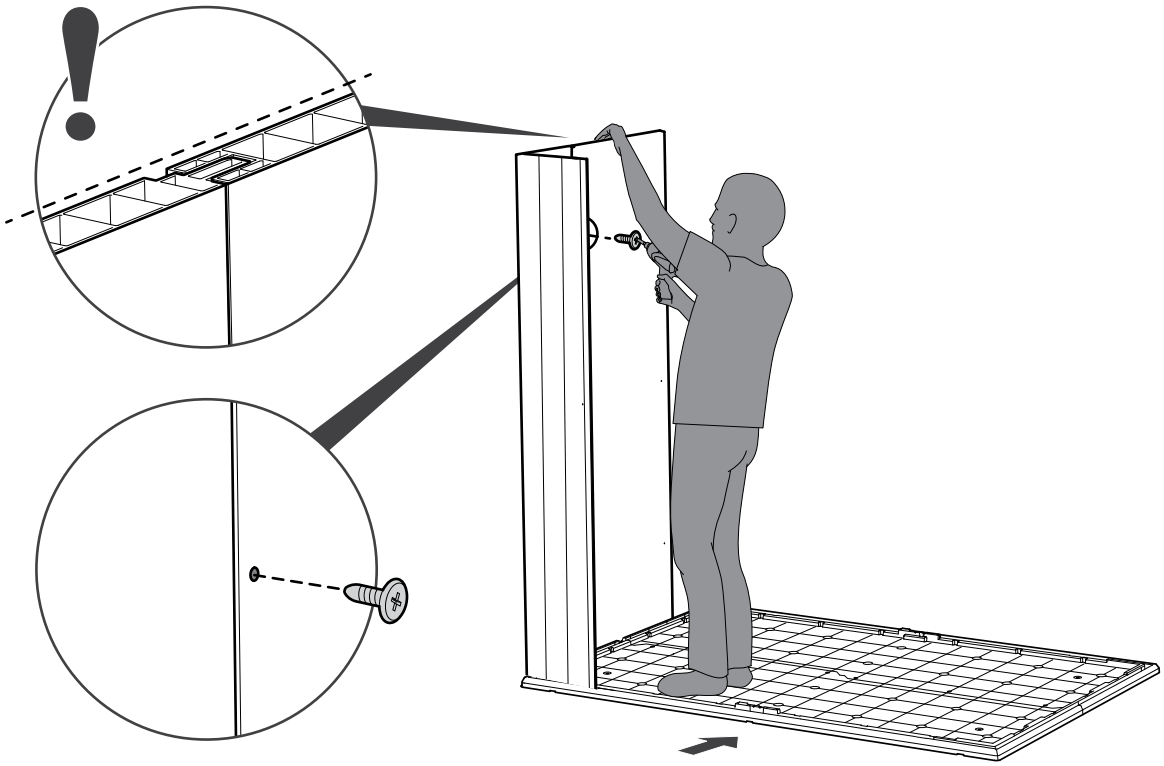

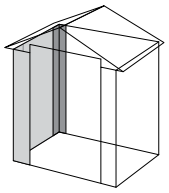

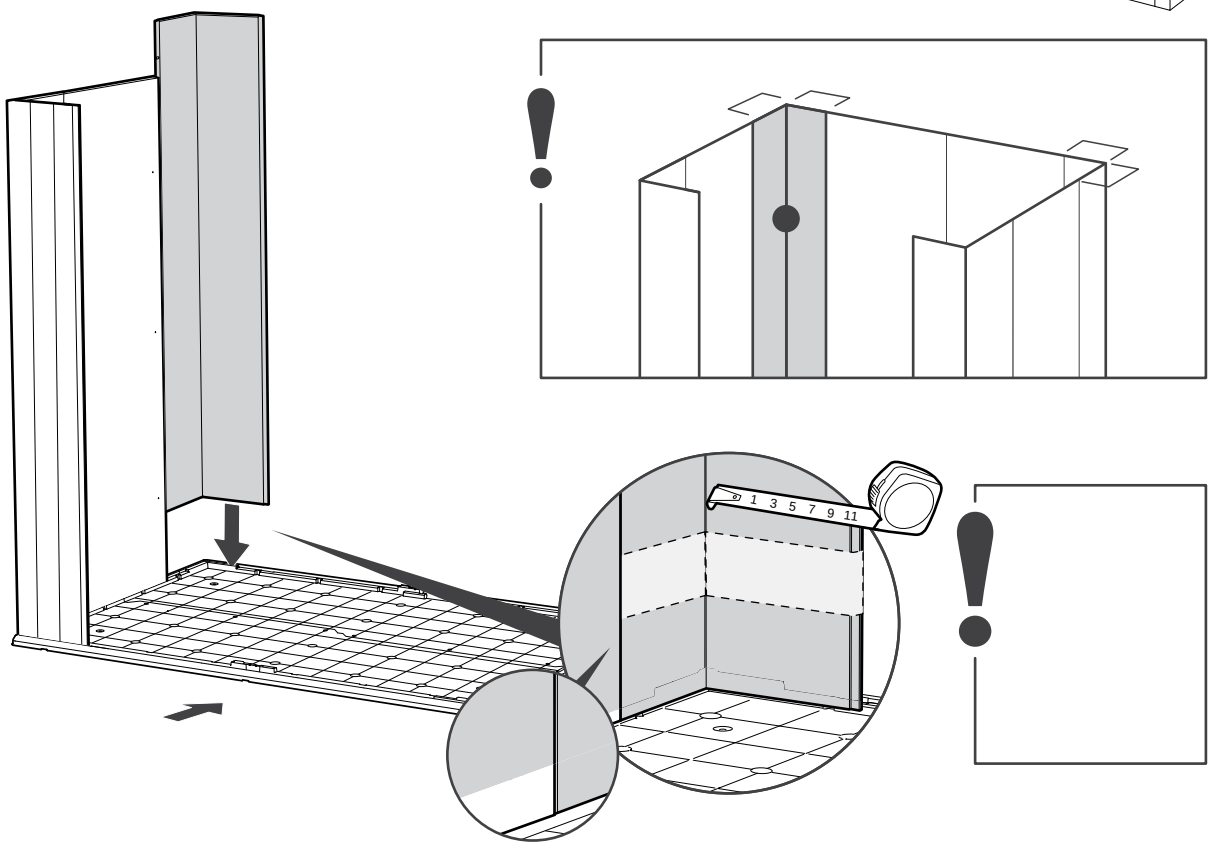
1 3 5 7 9 11

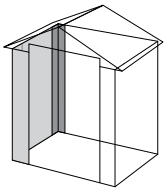

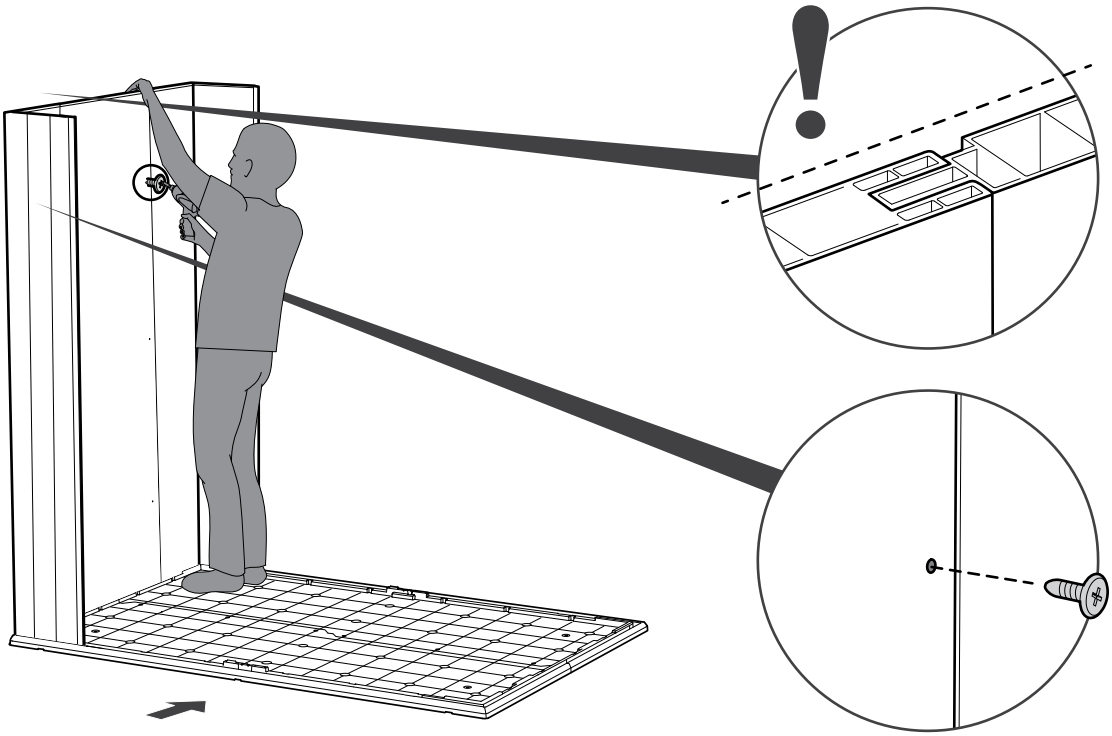

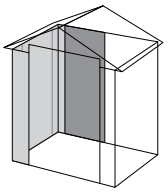

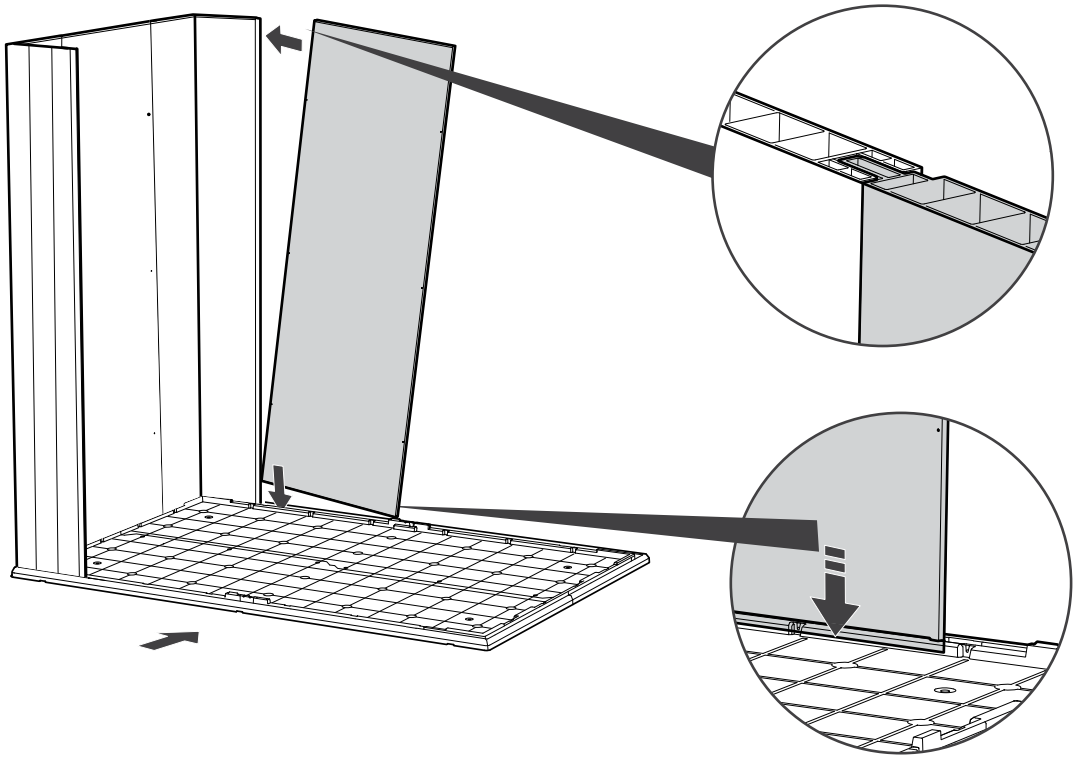

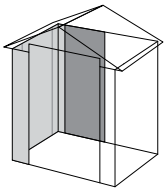

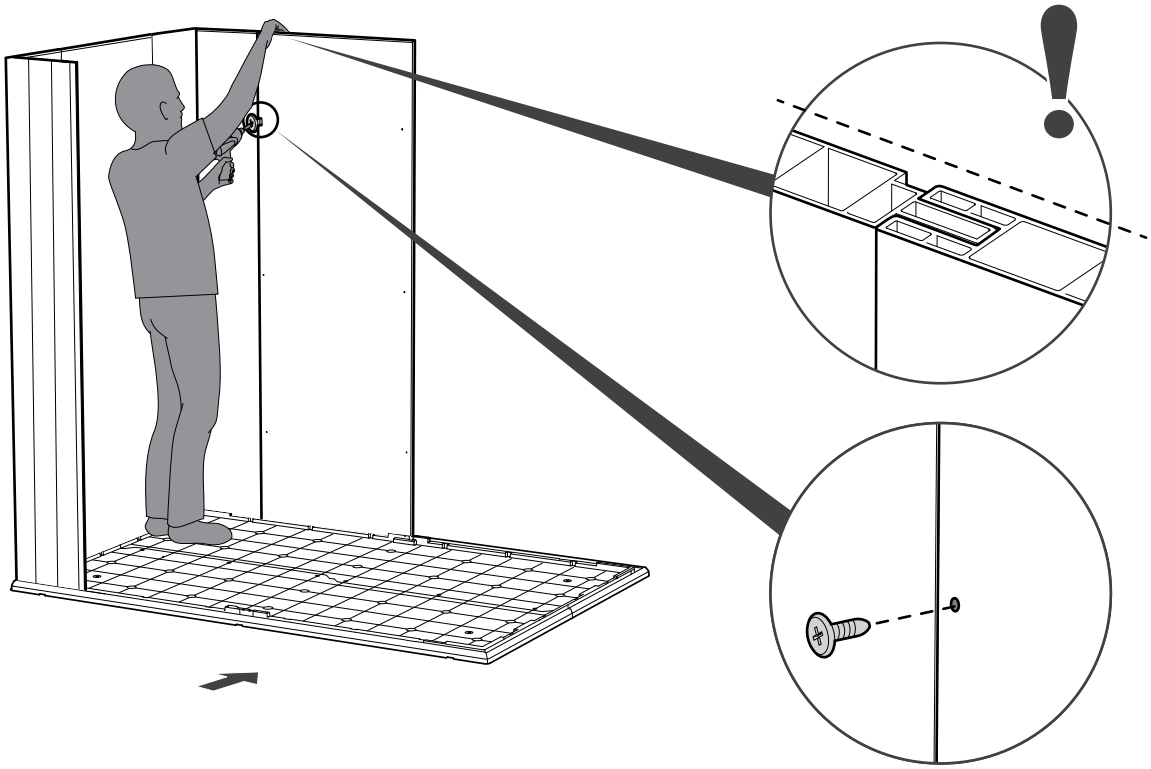

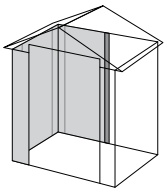

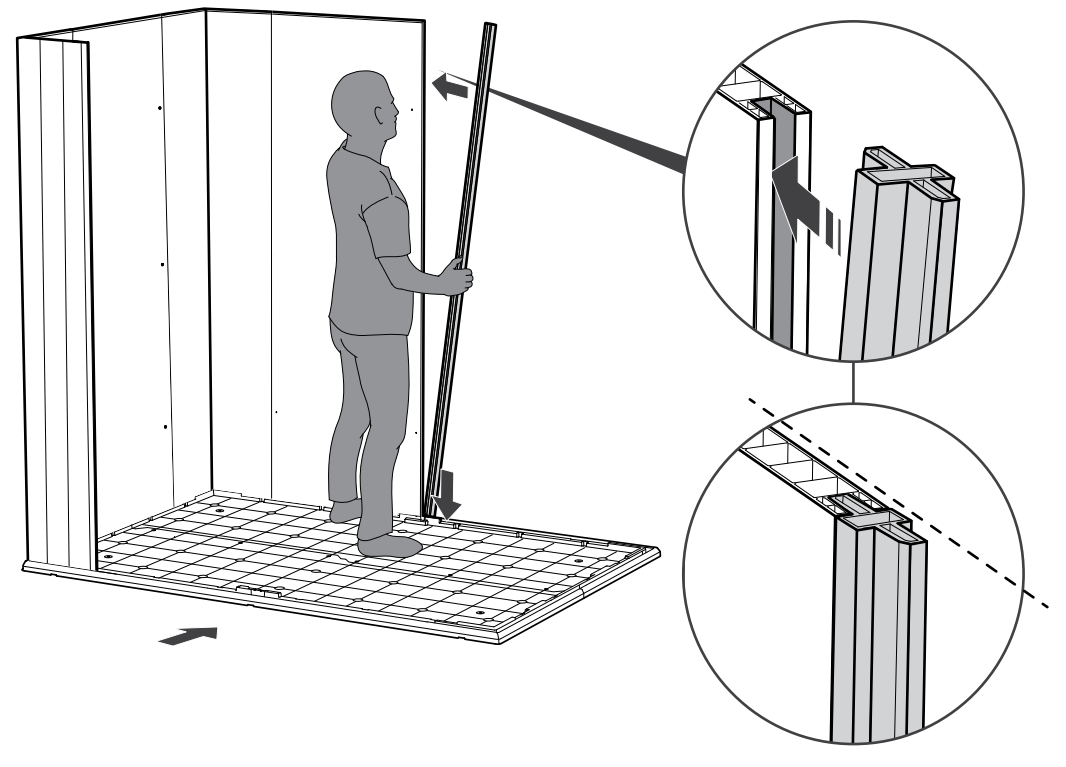

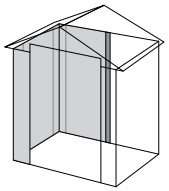

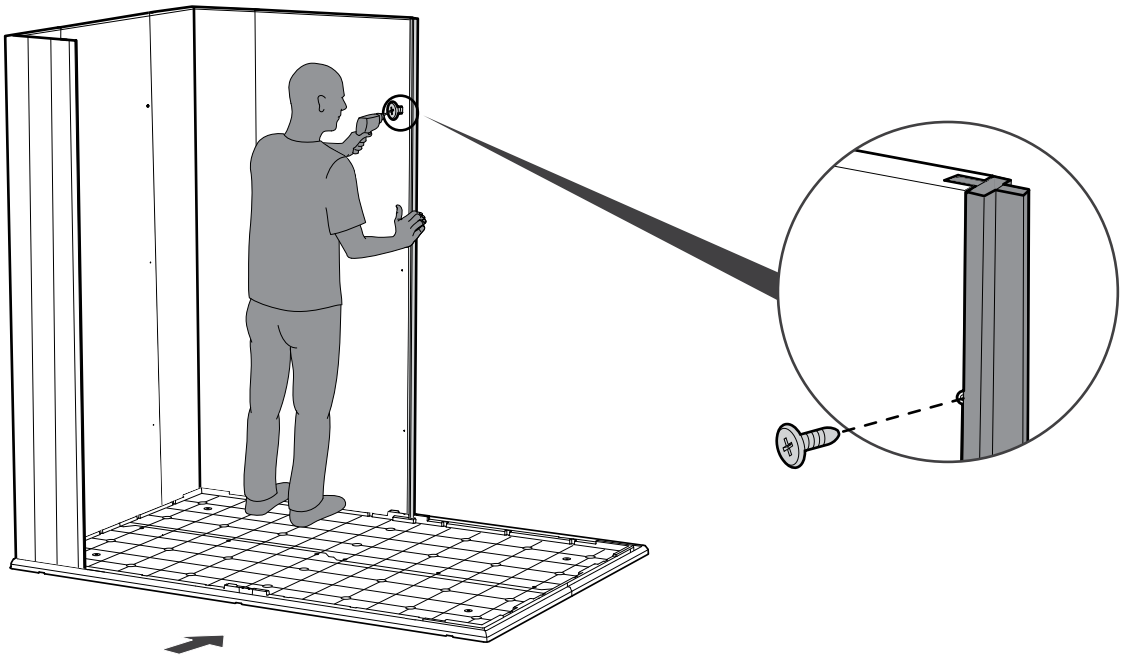

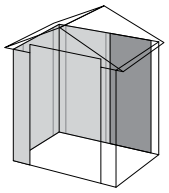

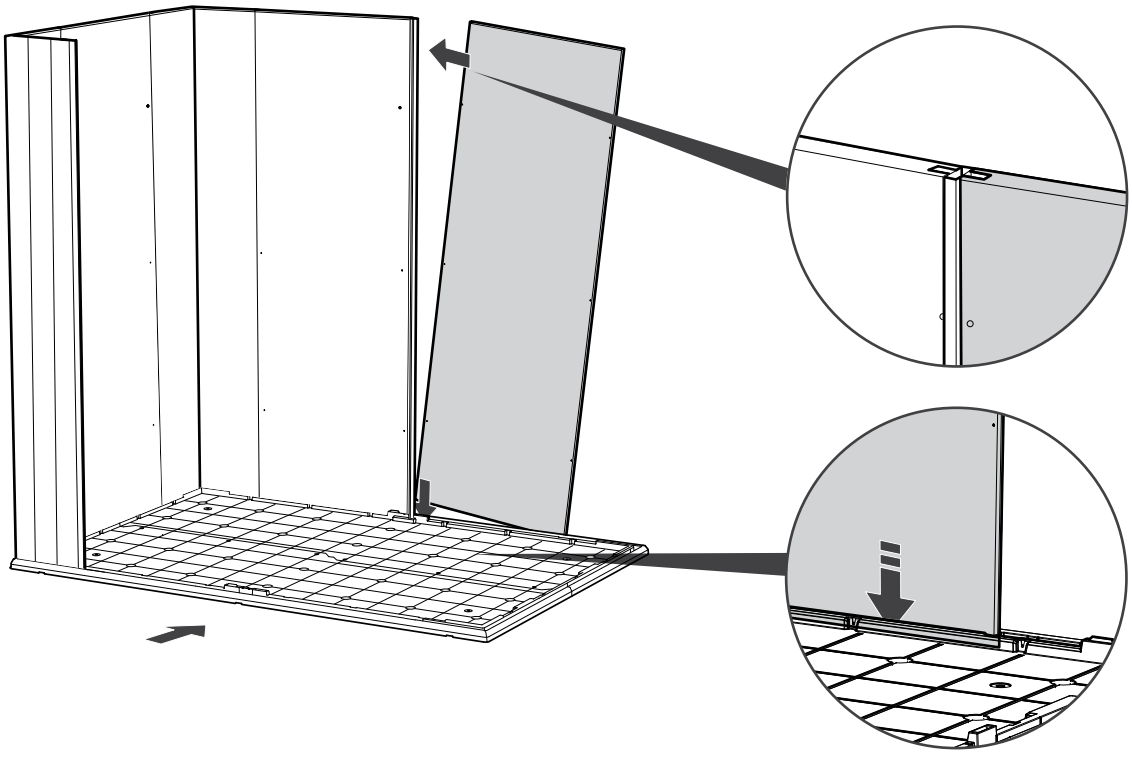

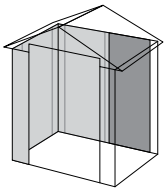

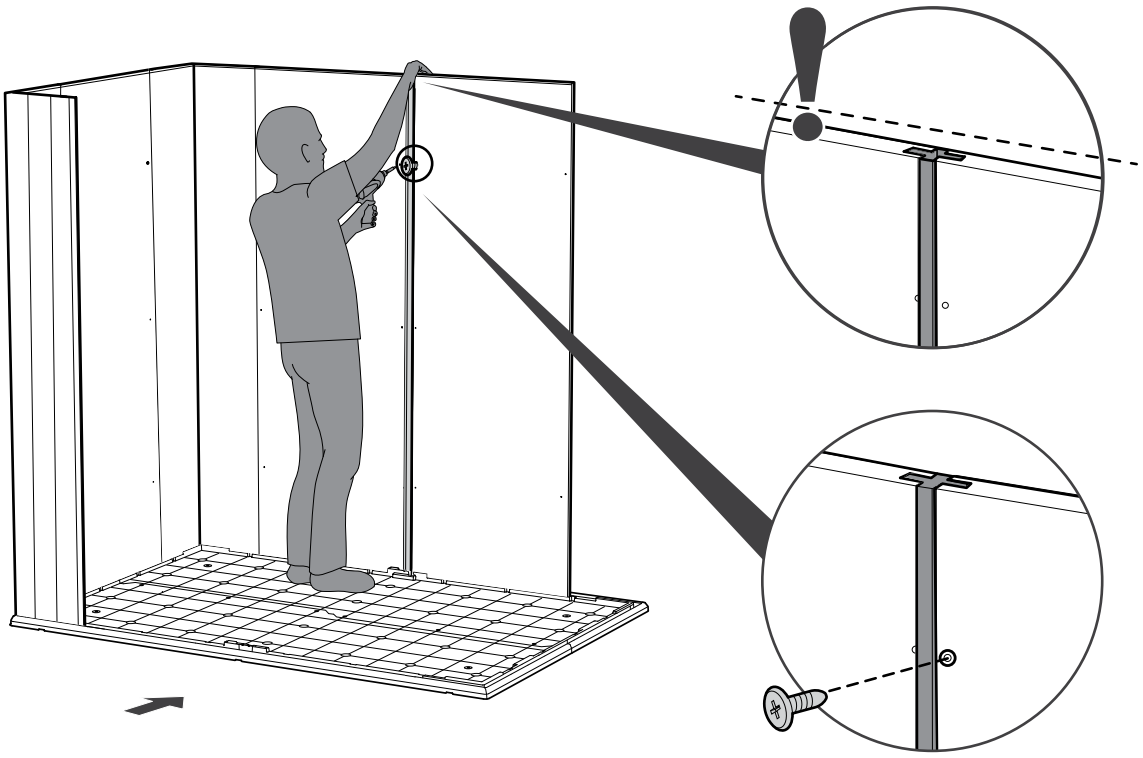

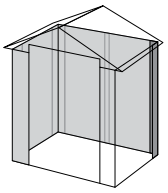

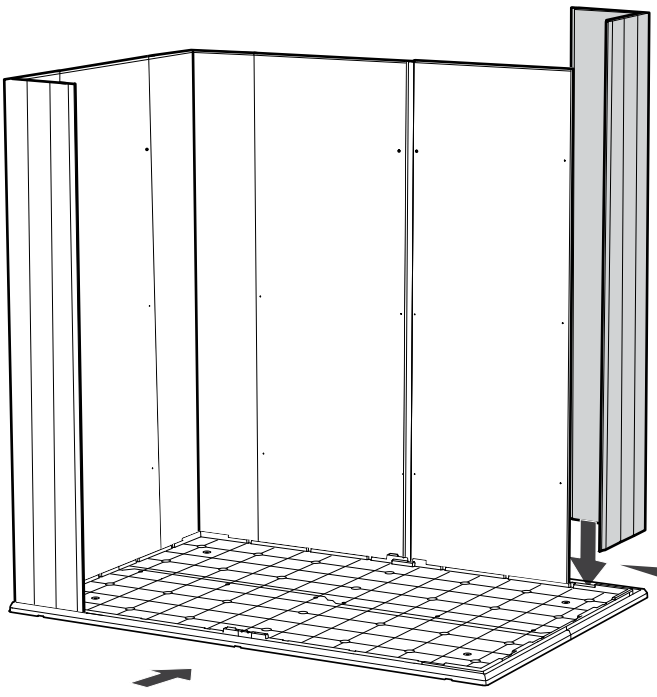
11 9 7 5 3 1

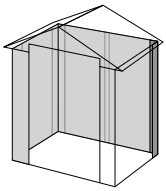

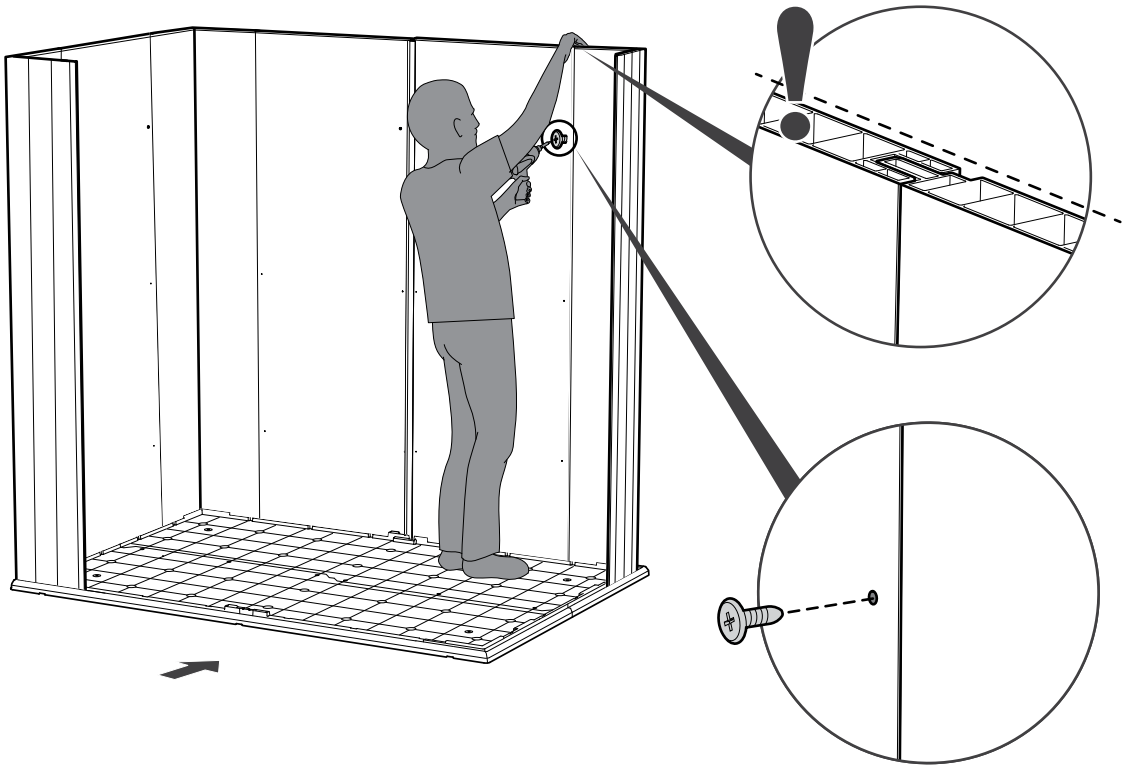

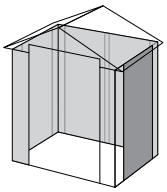

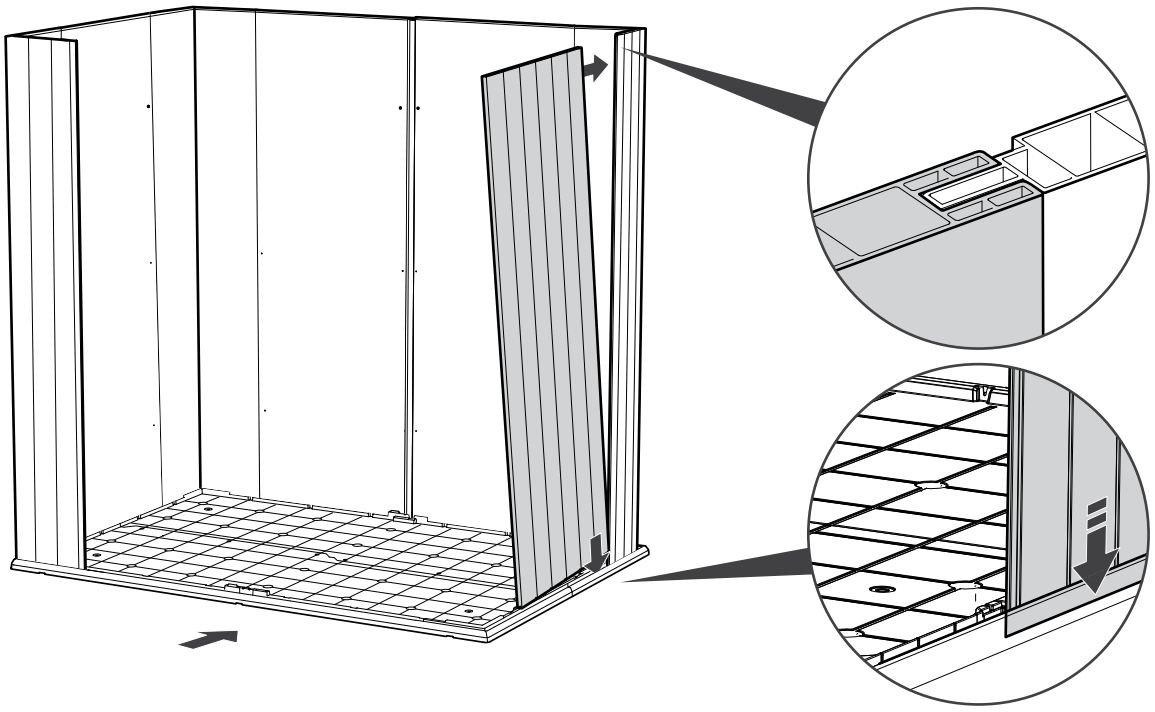

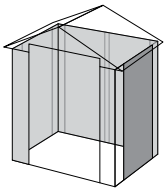

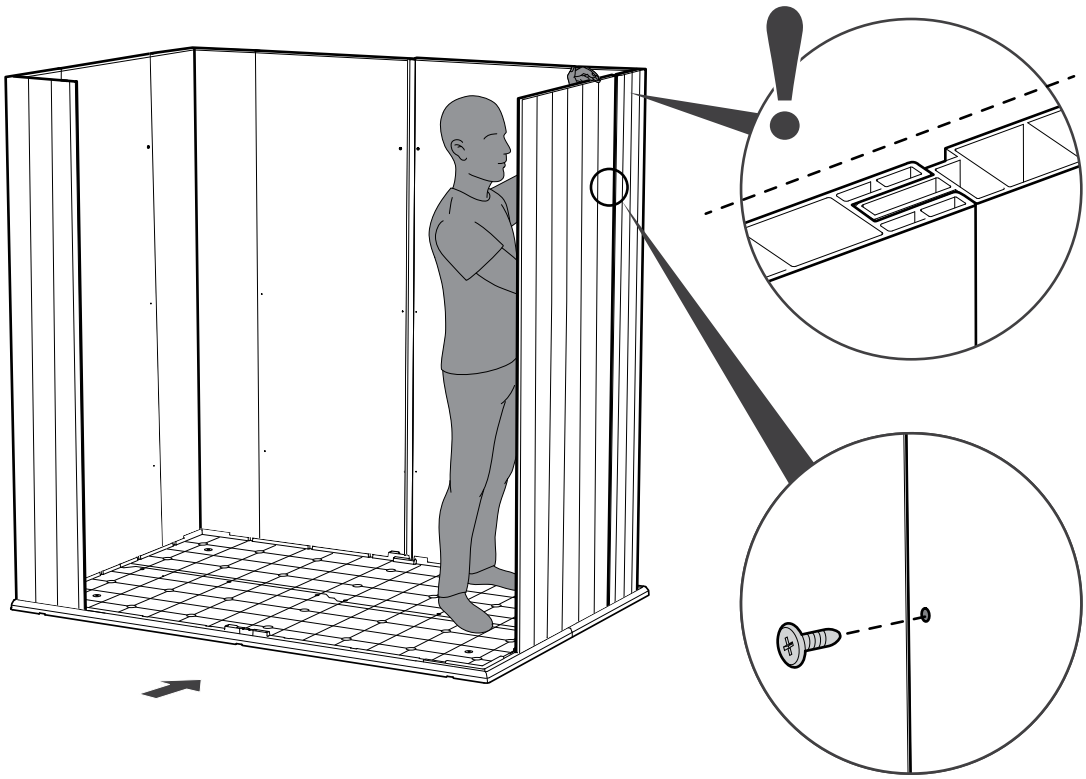

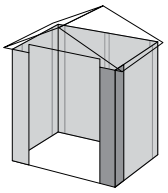

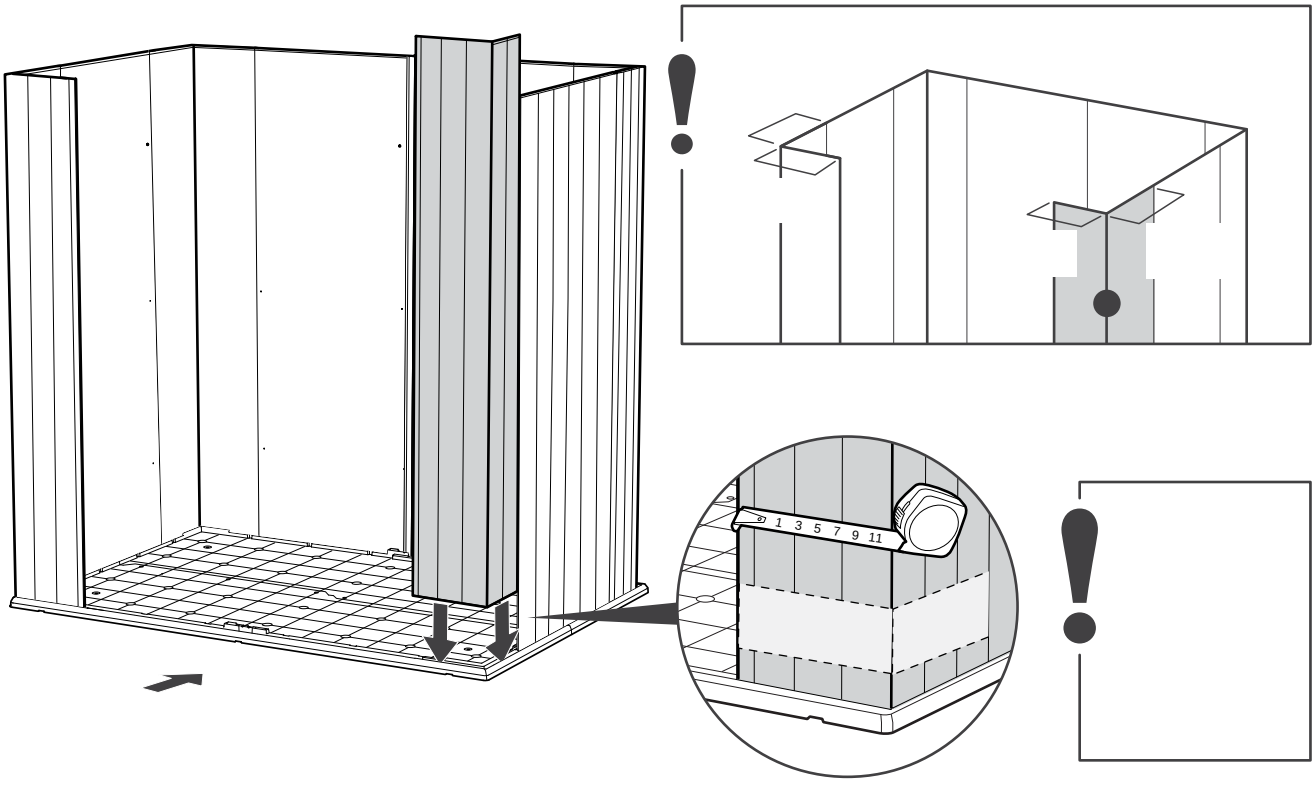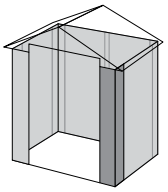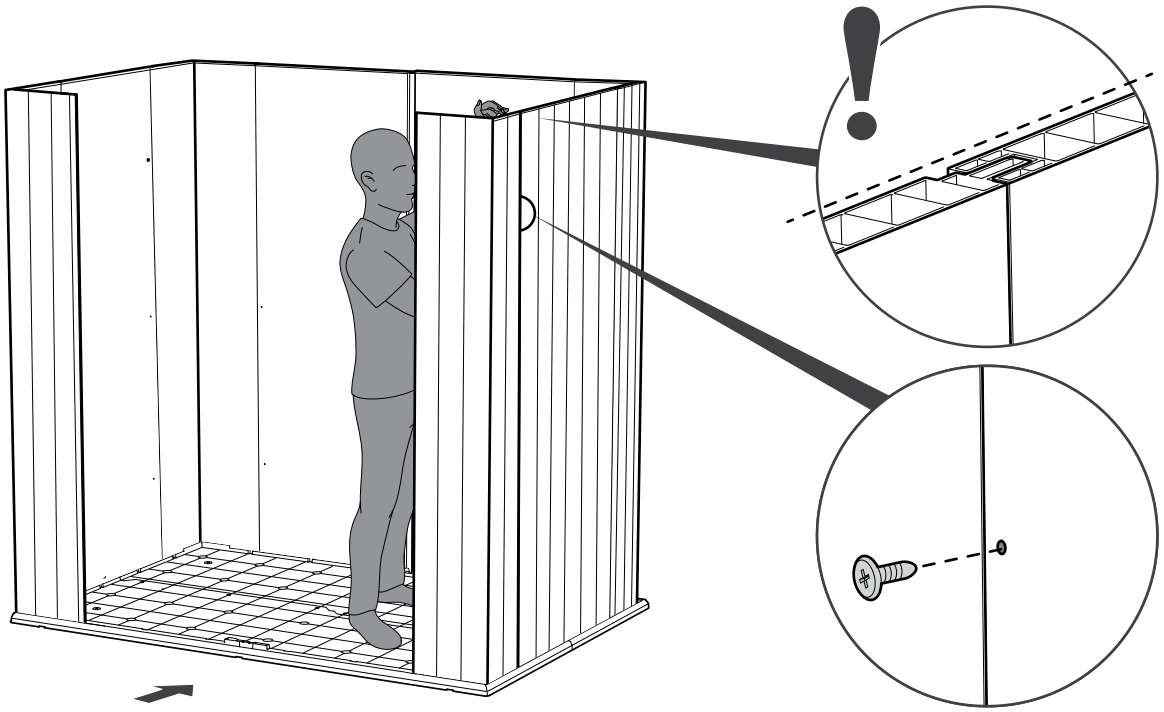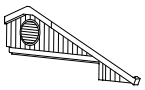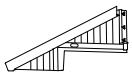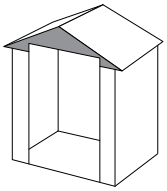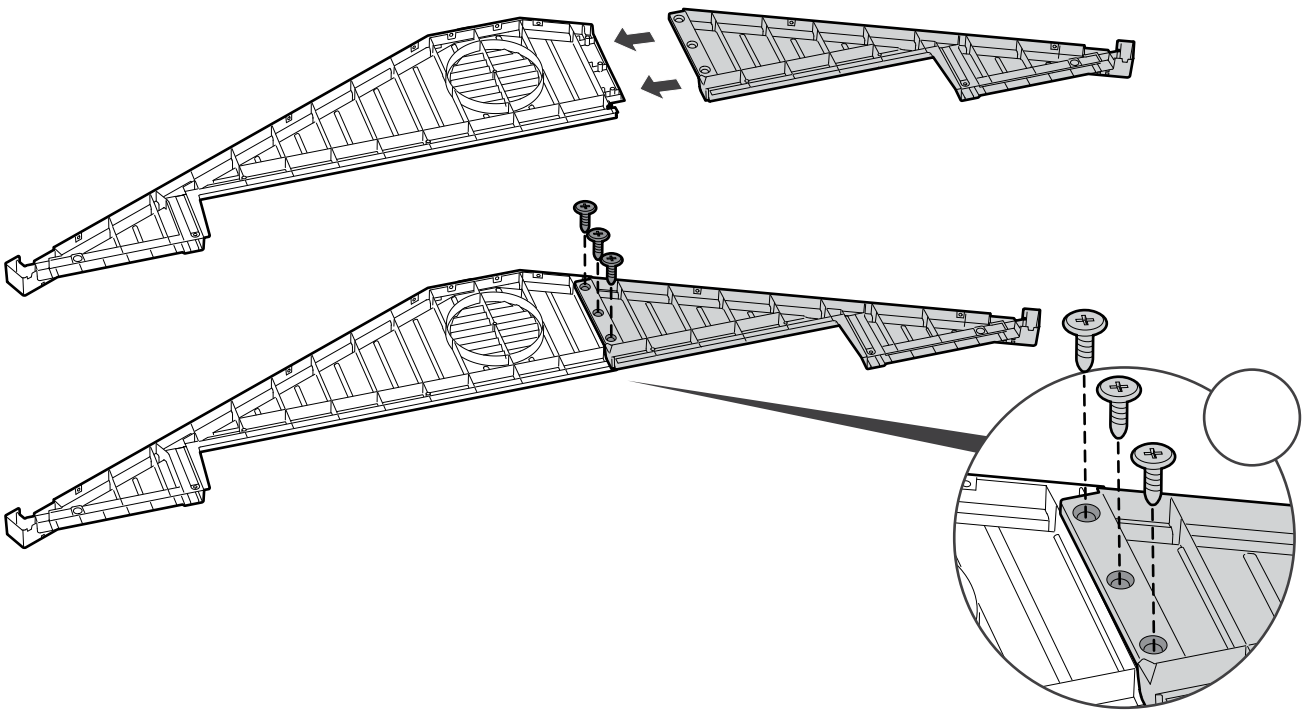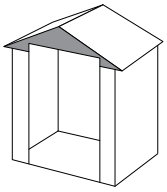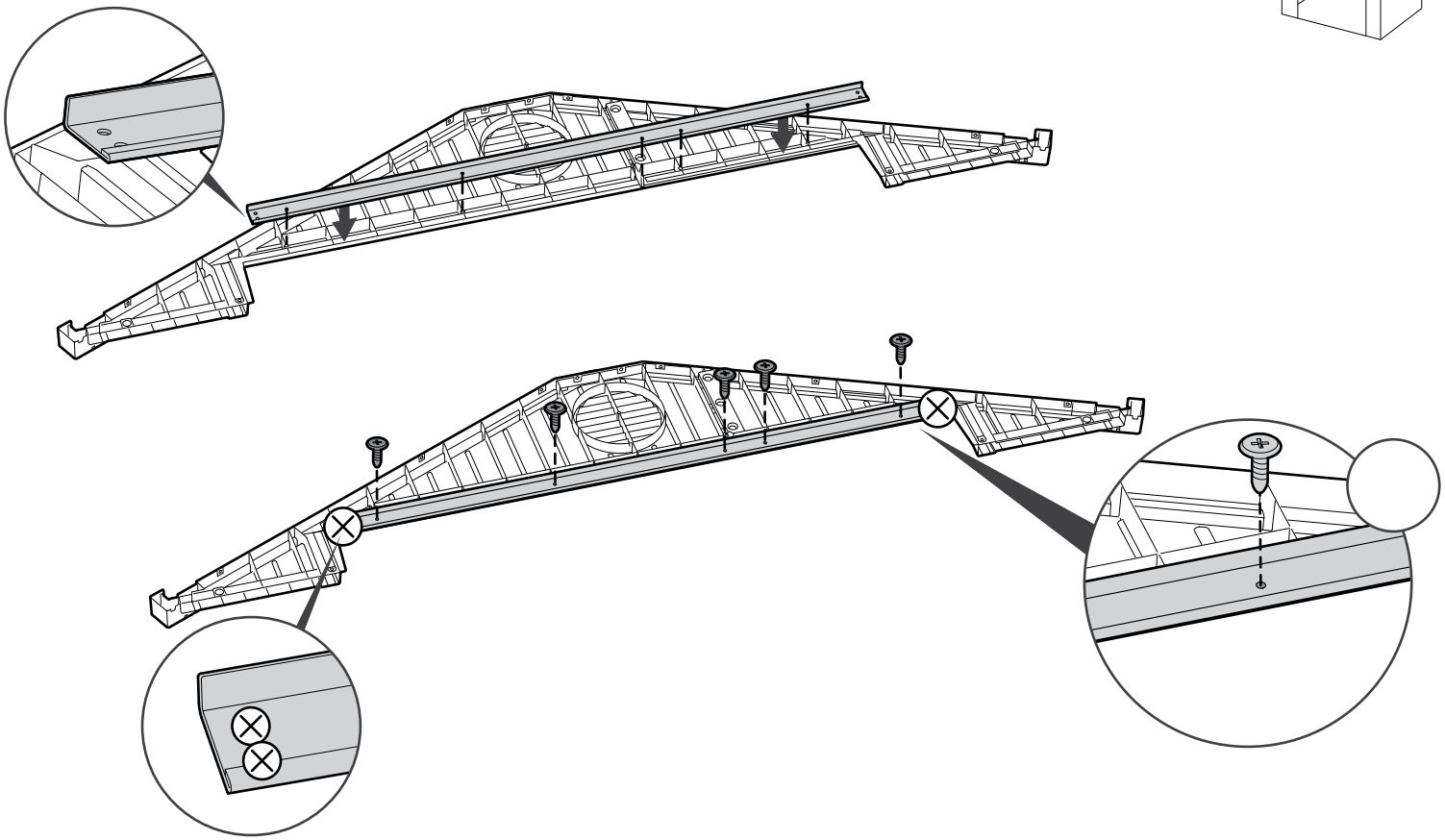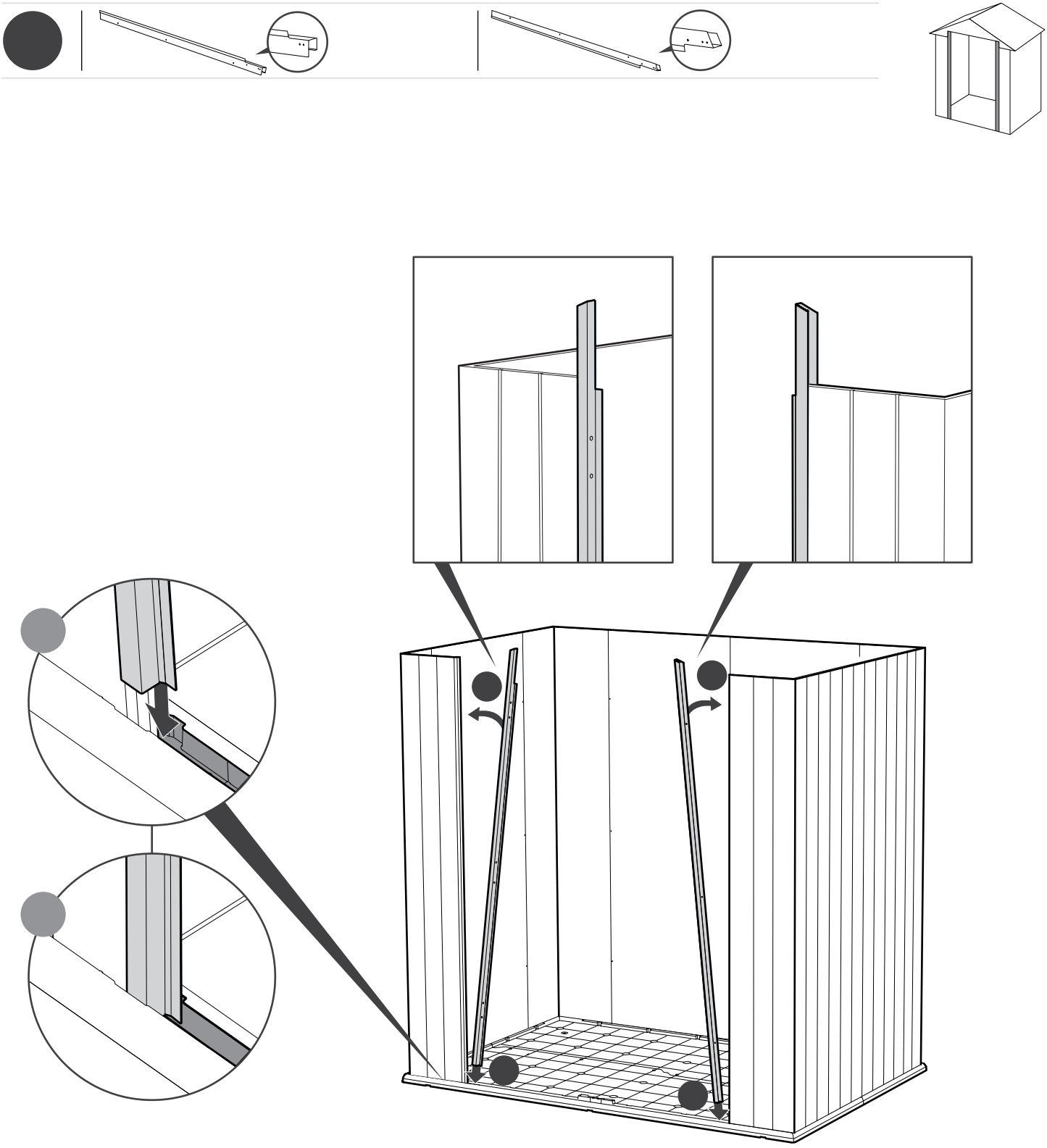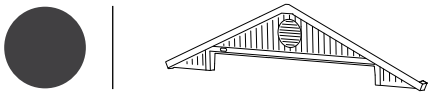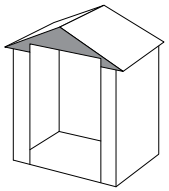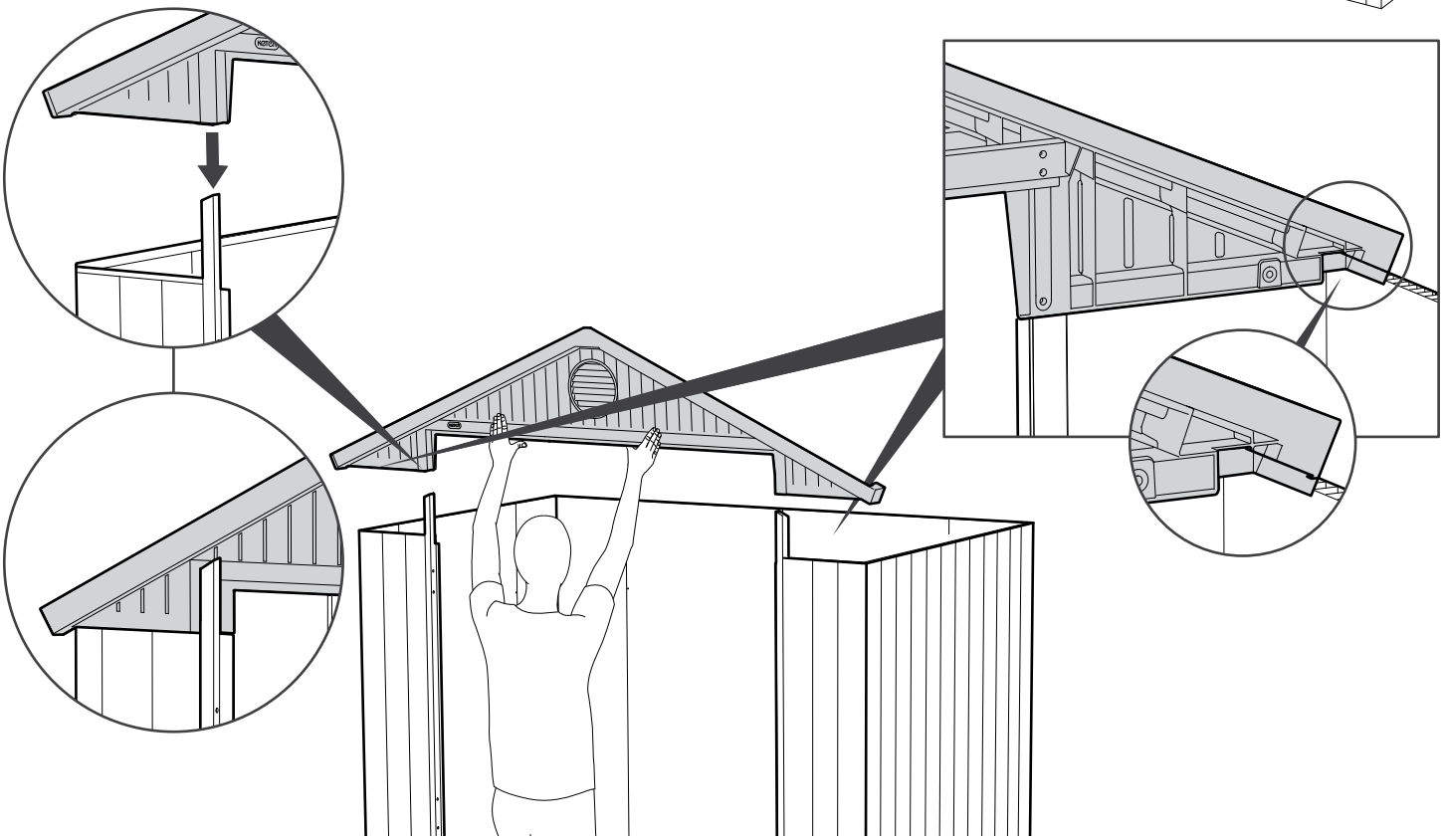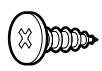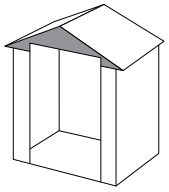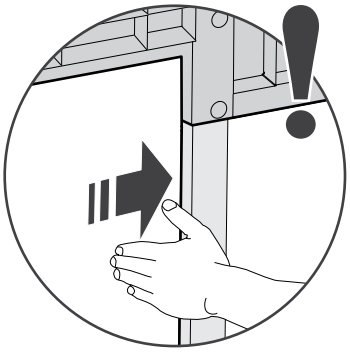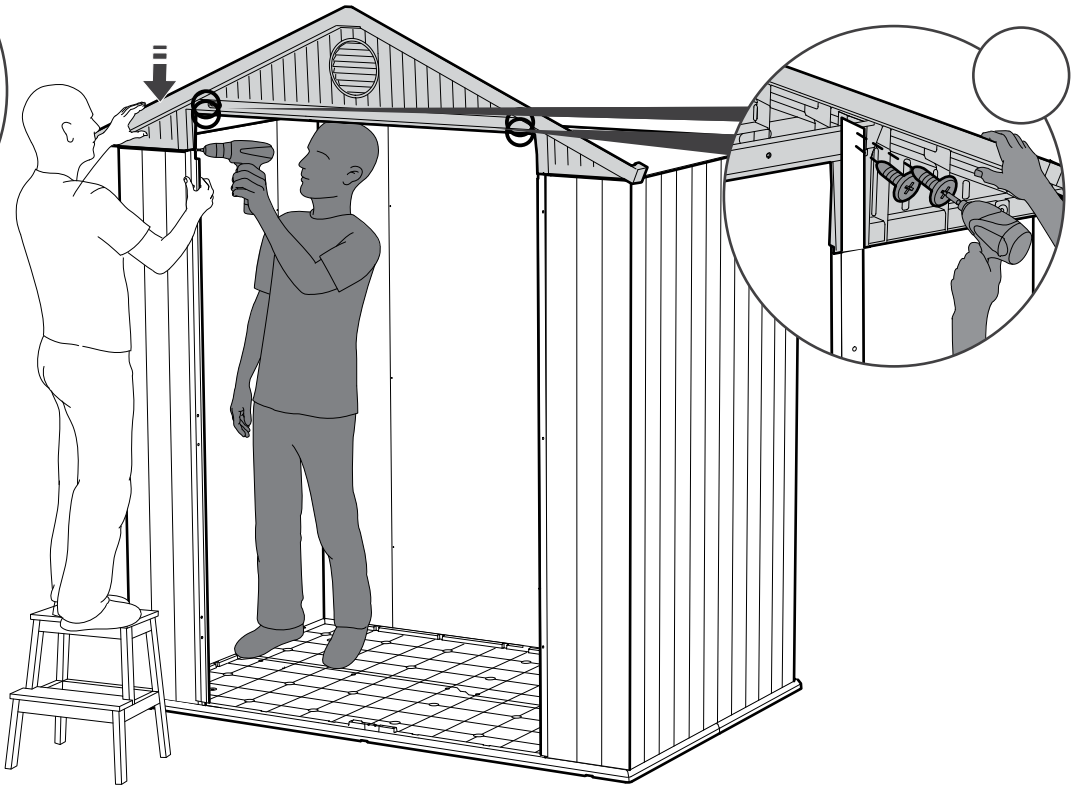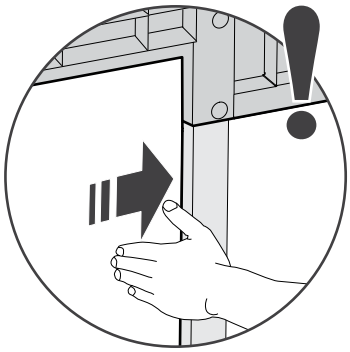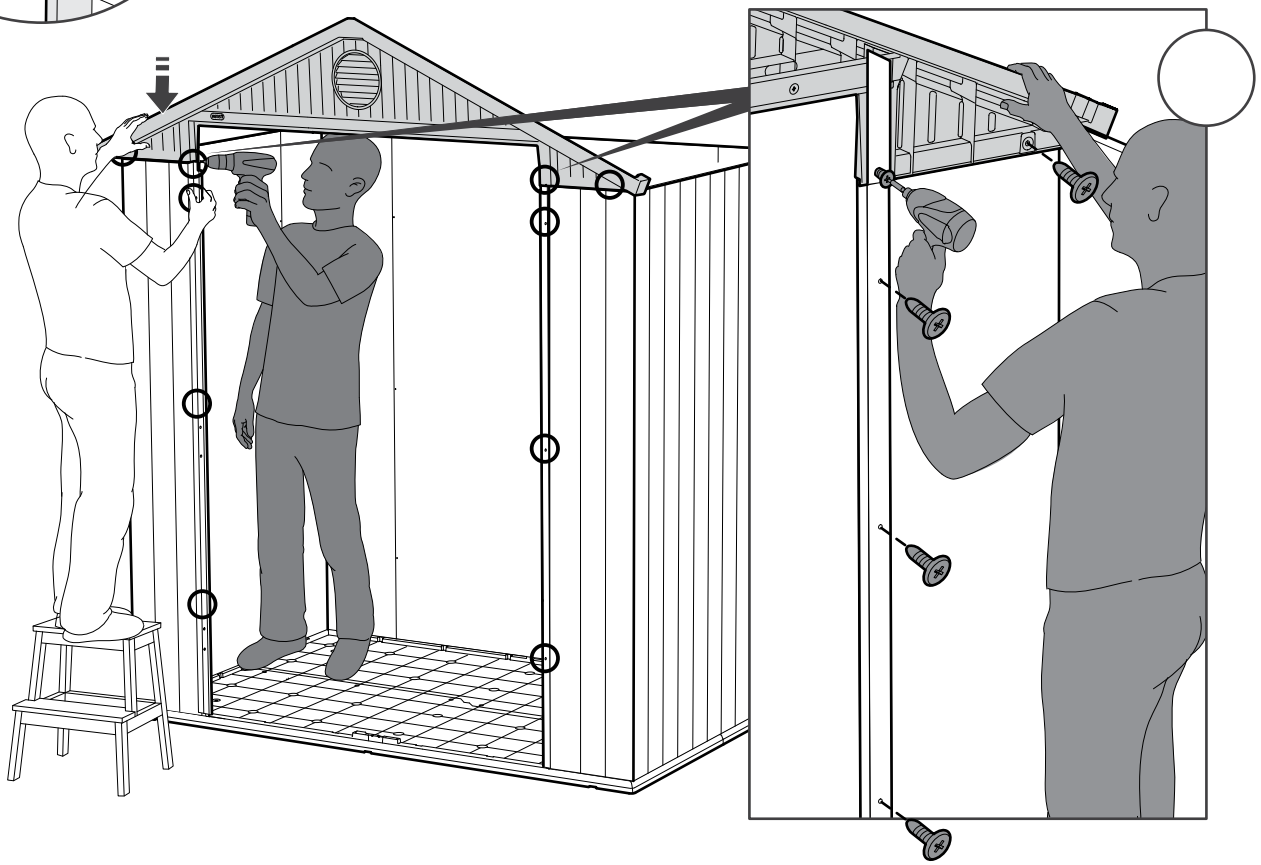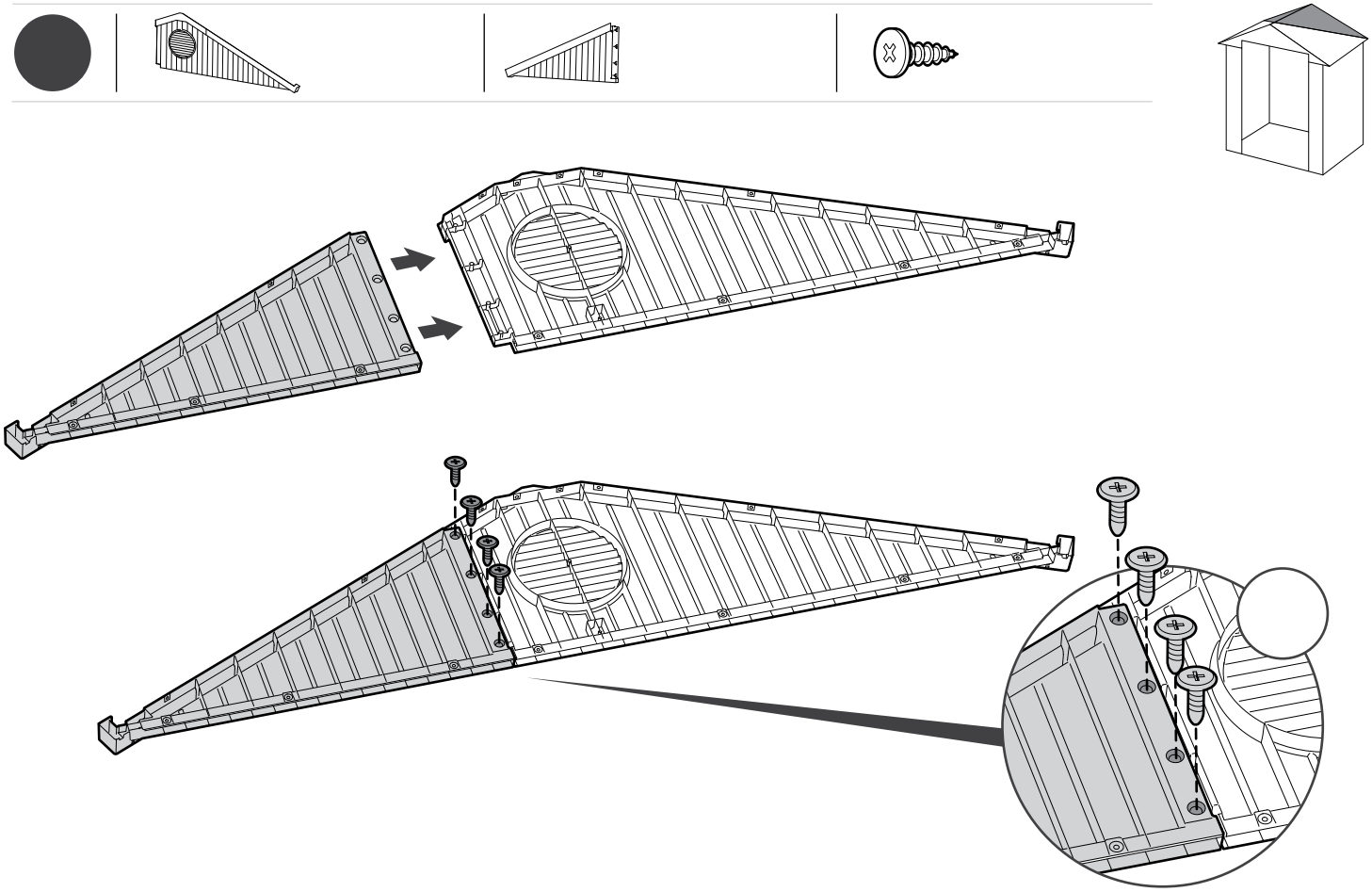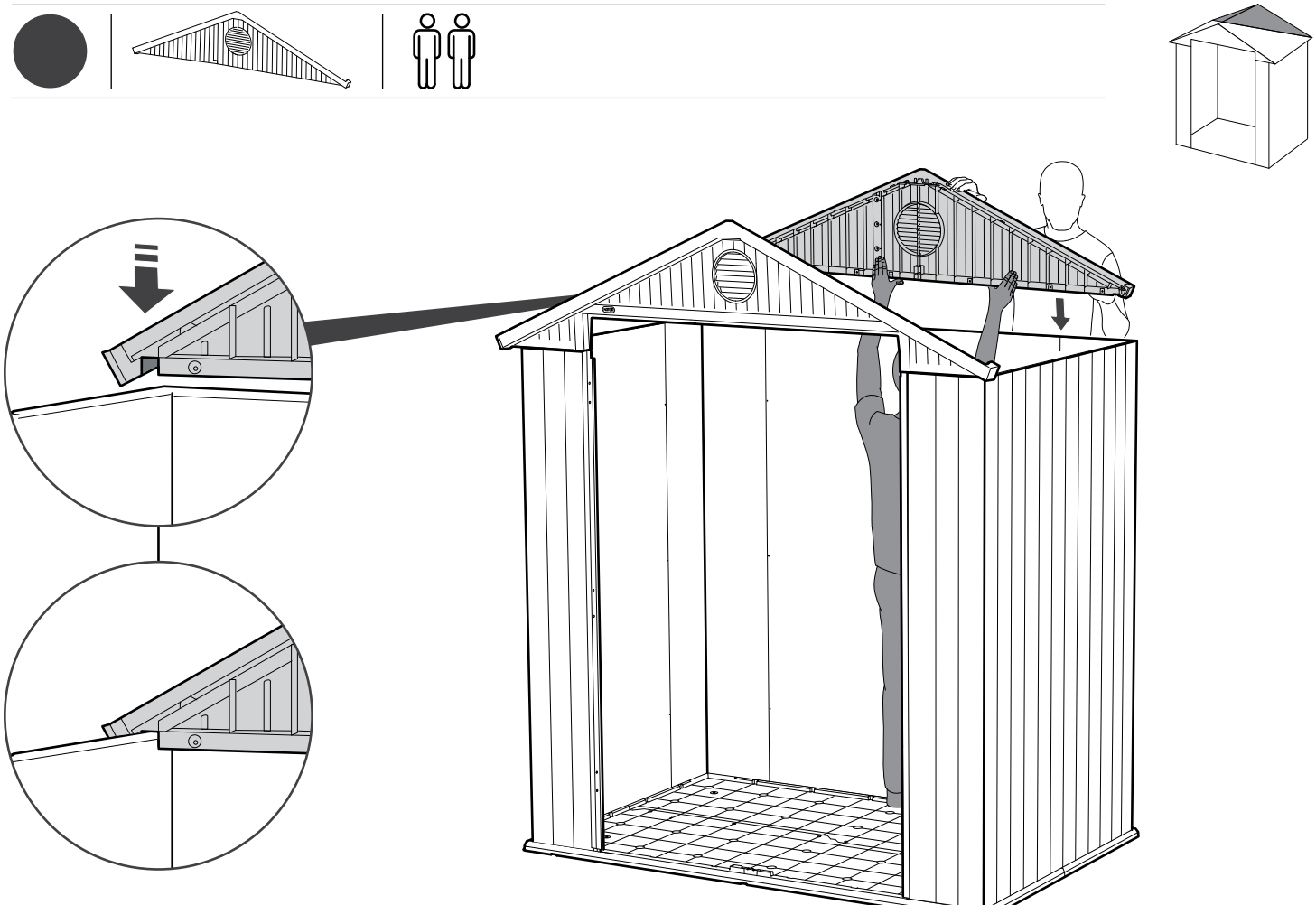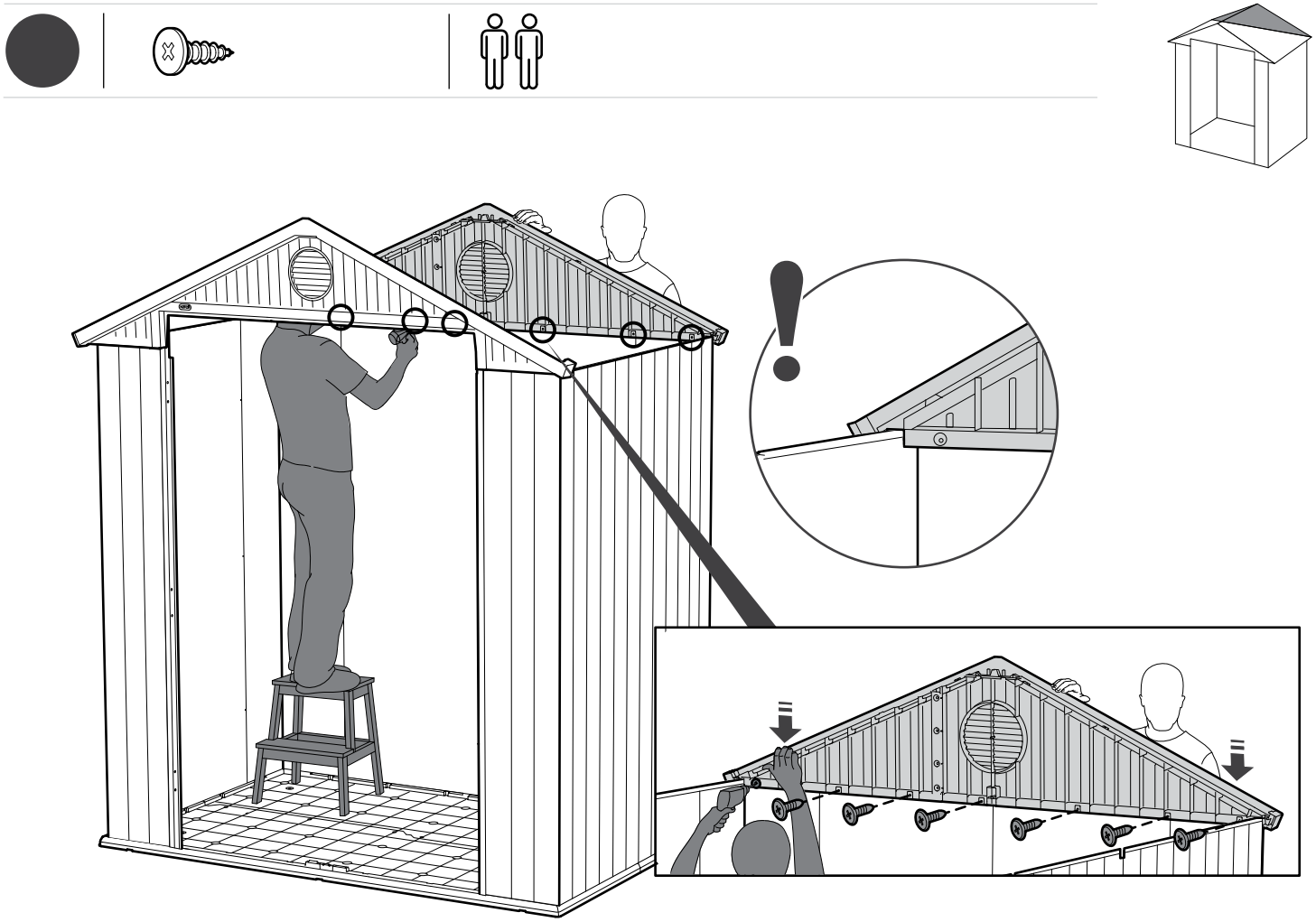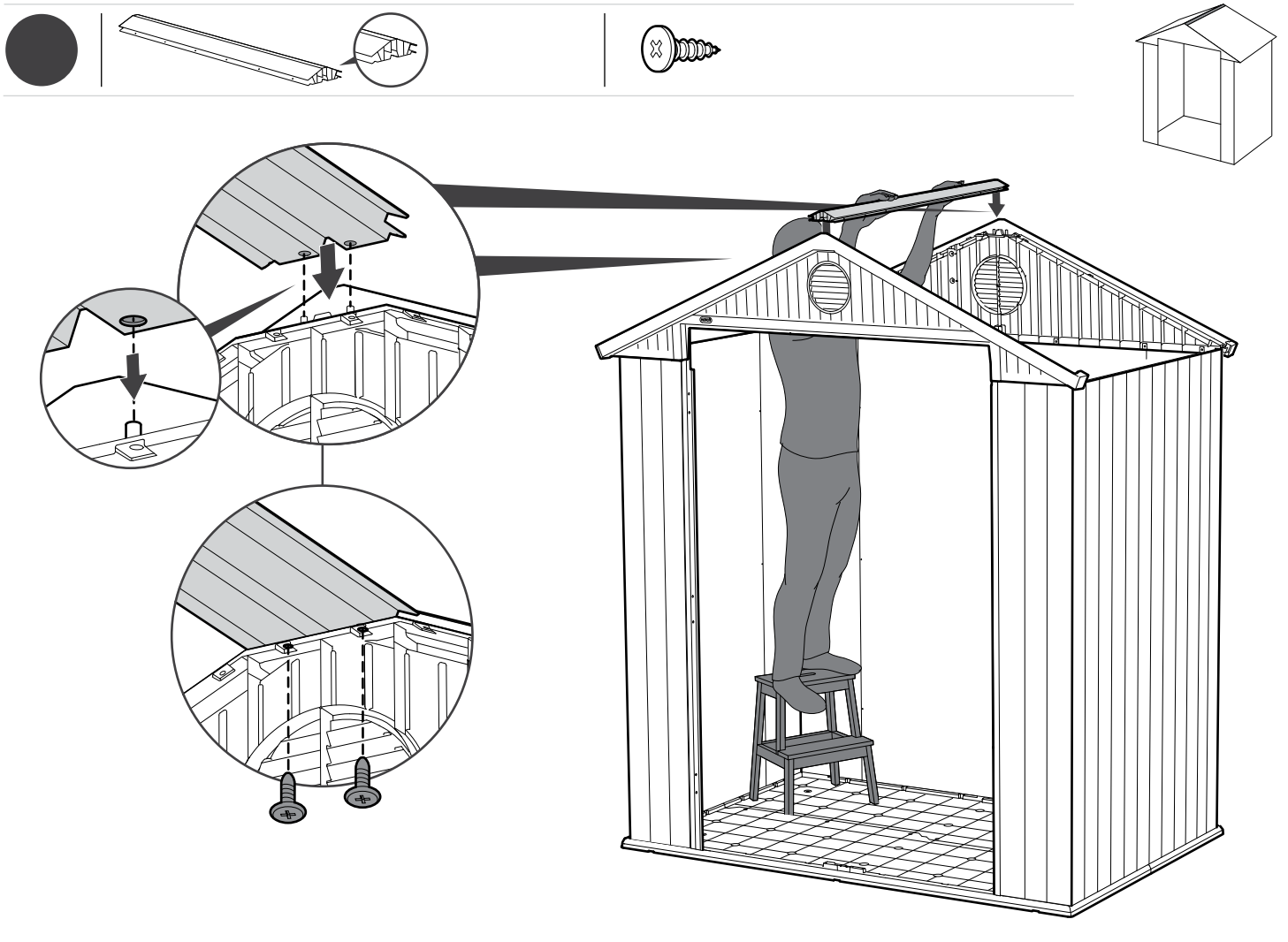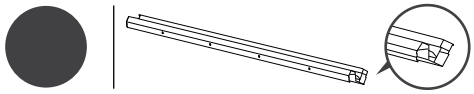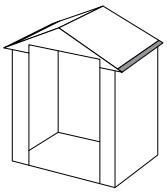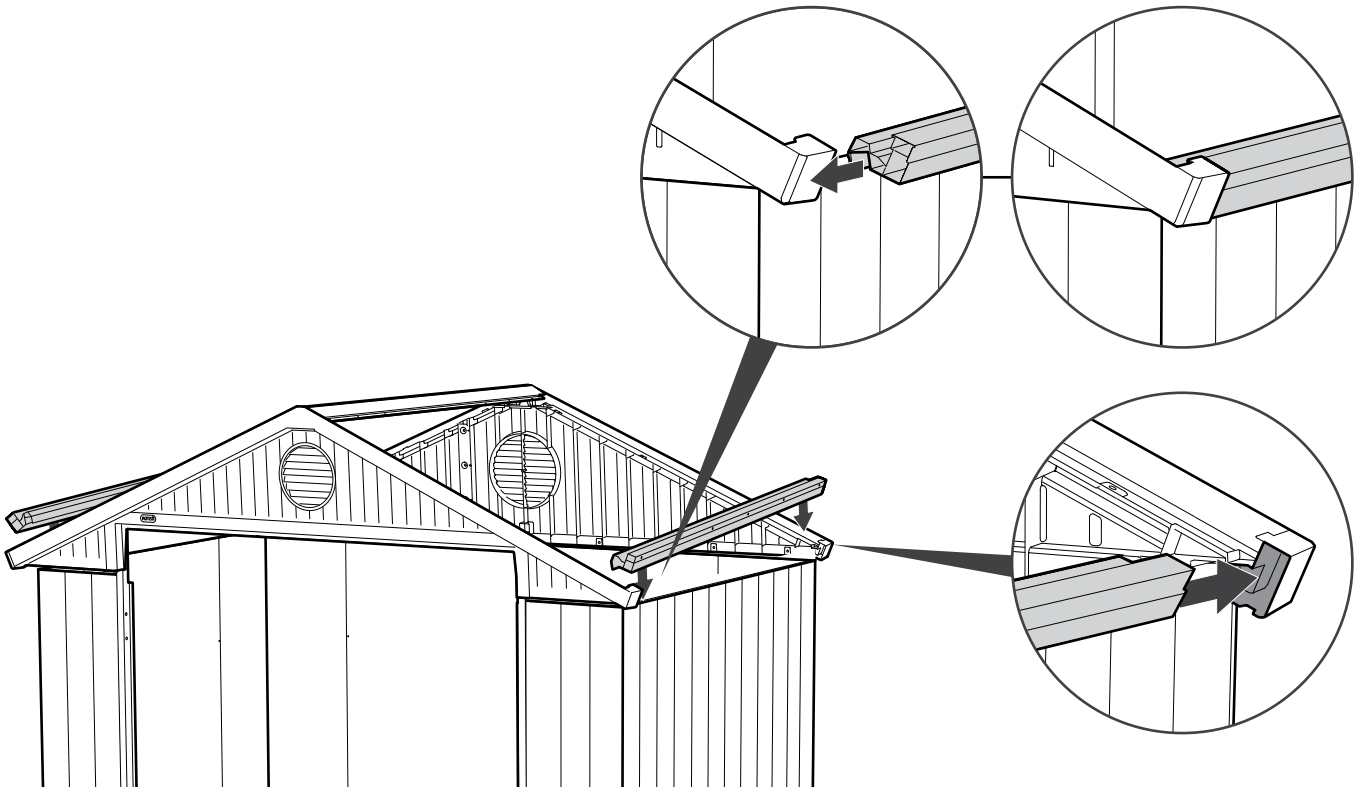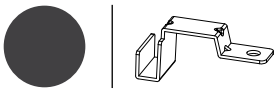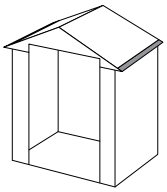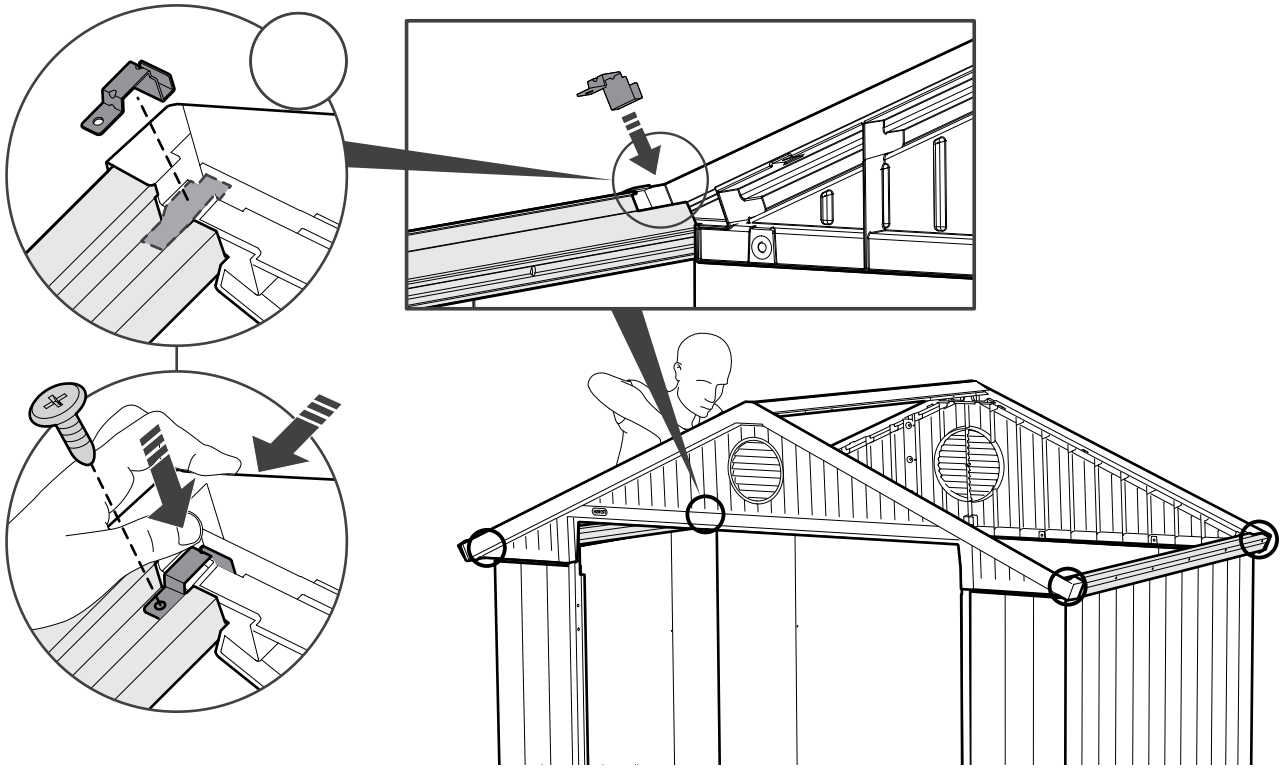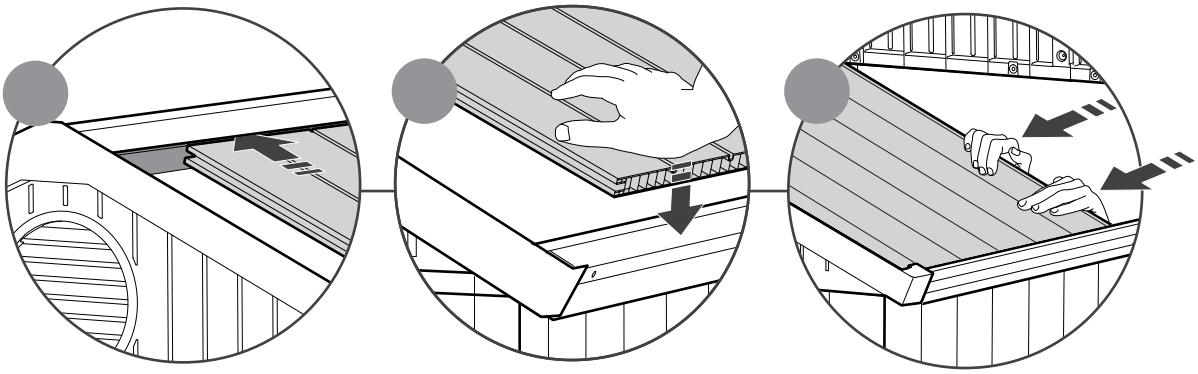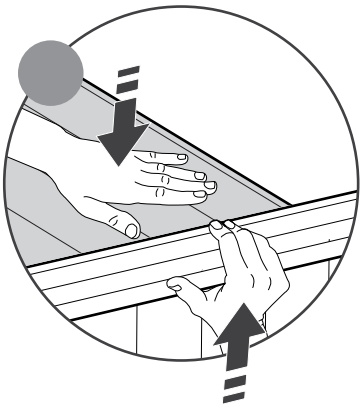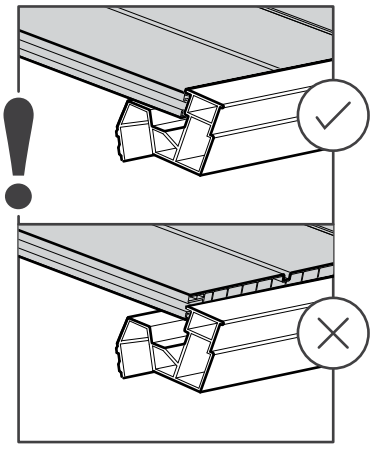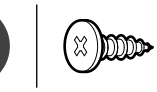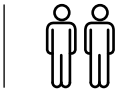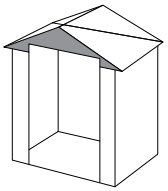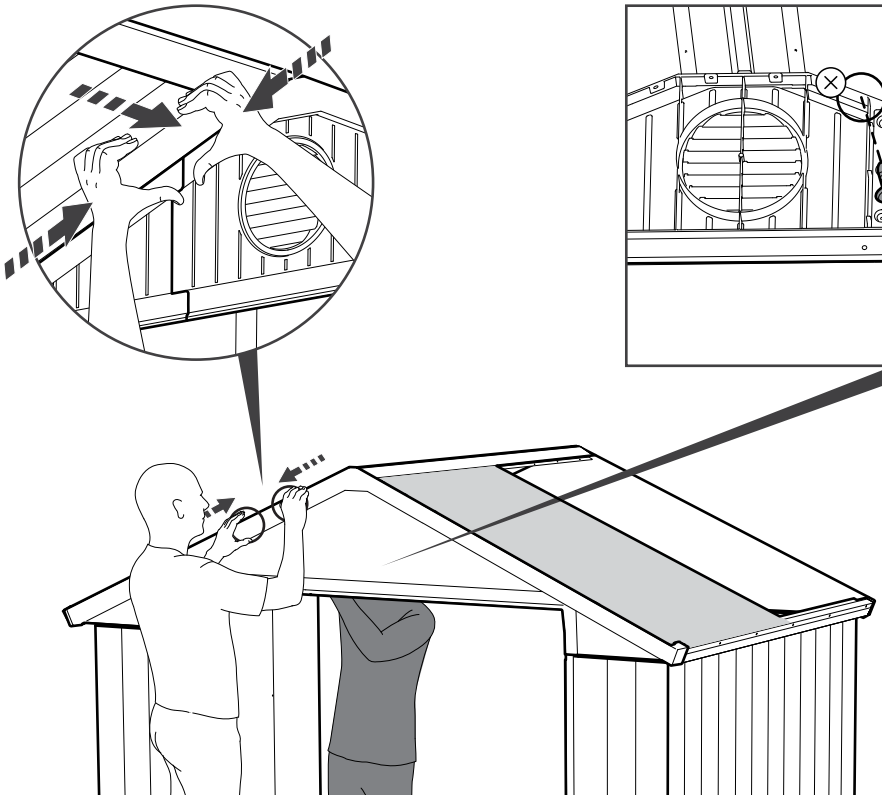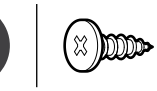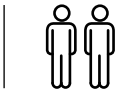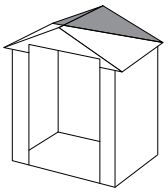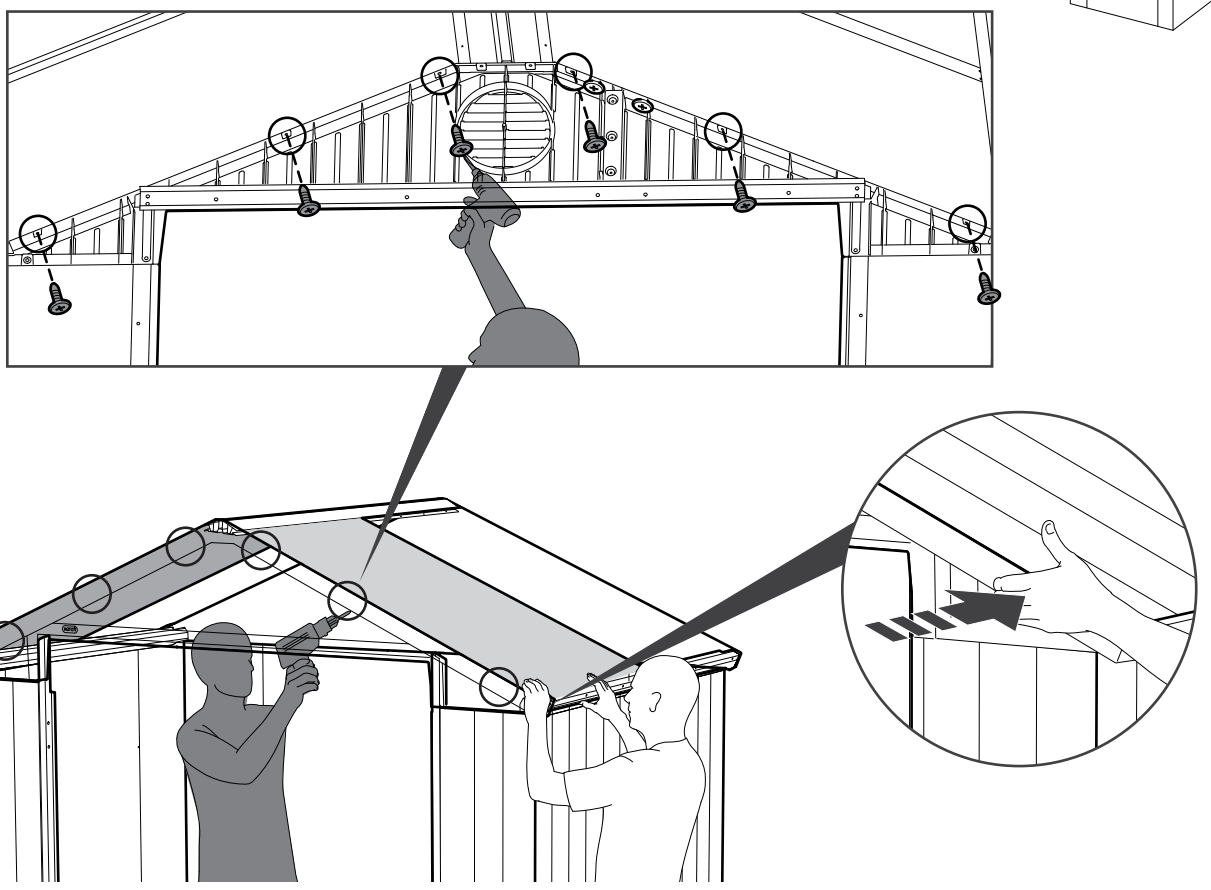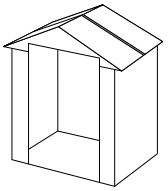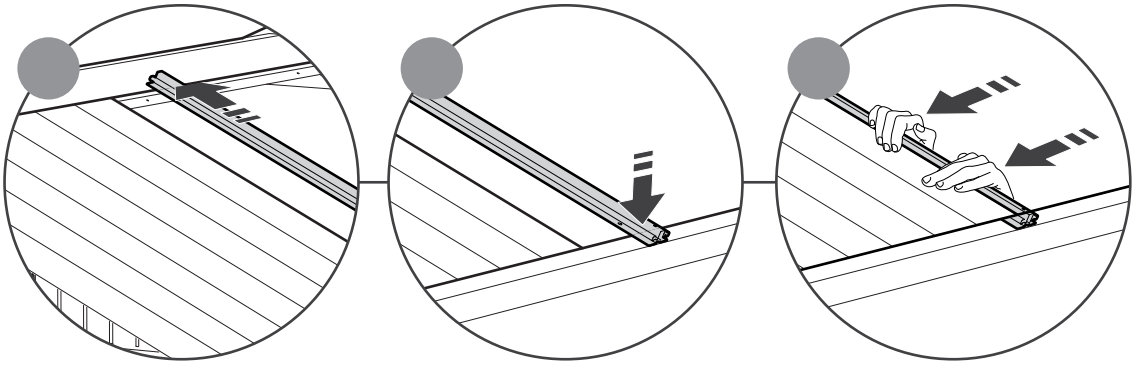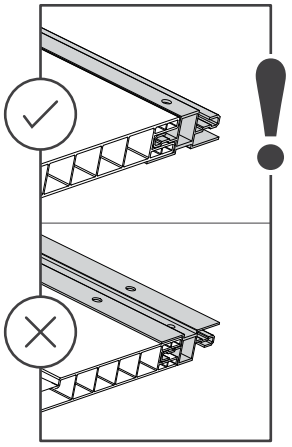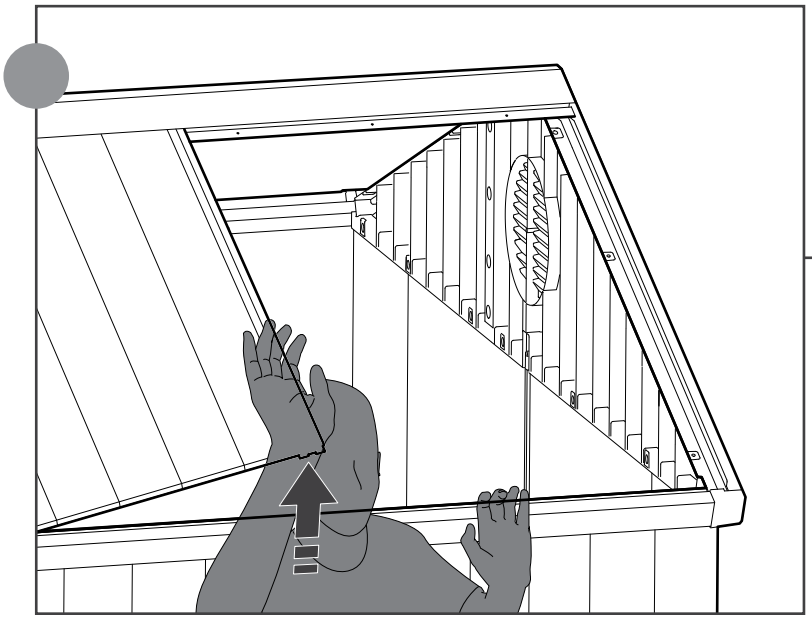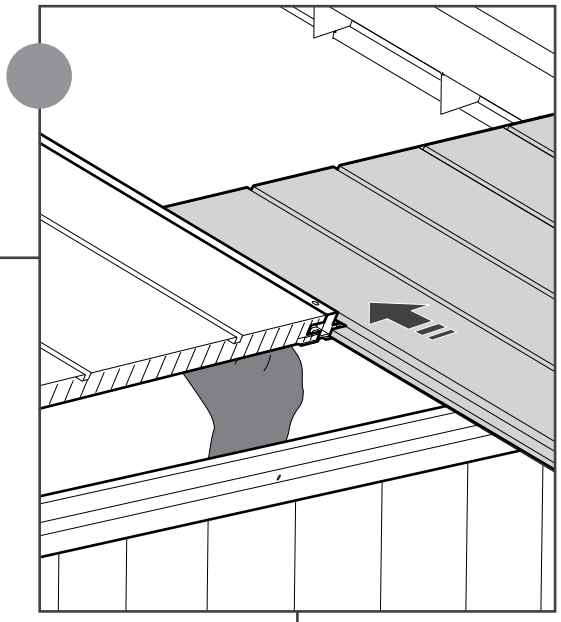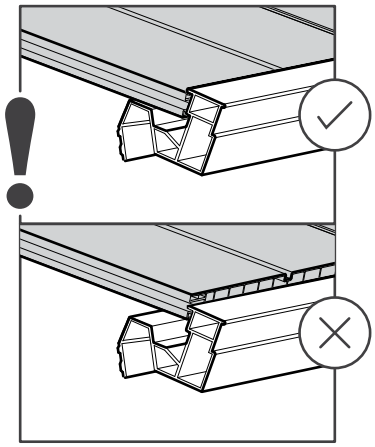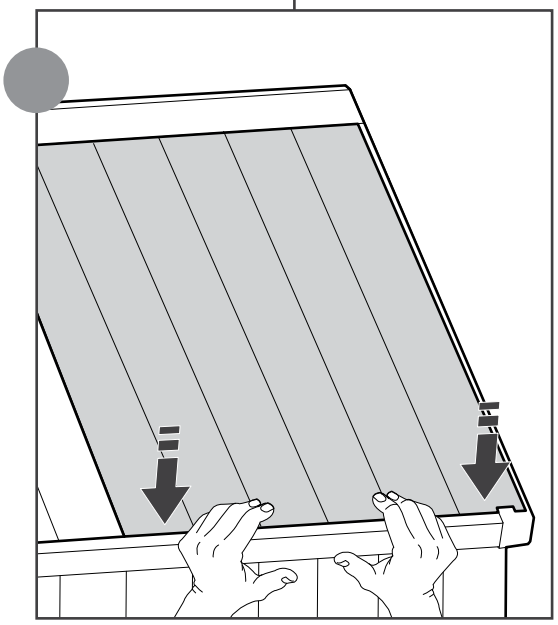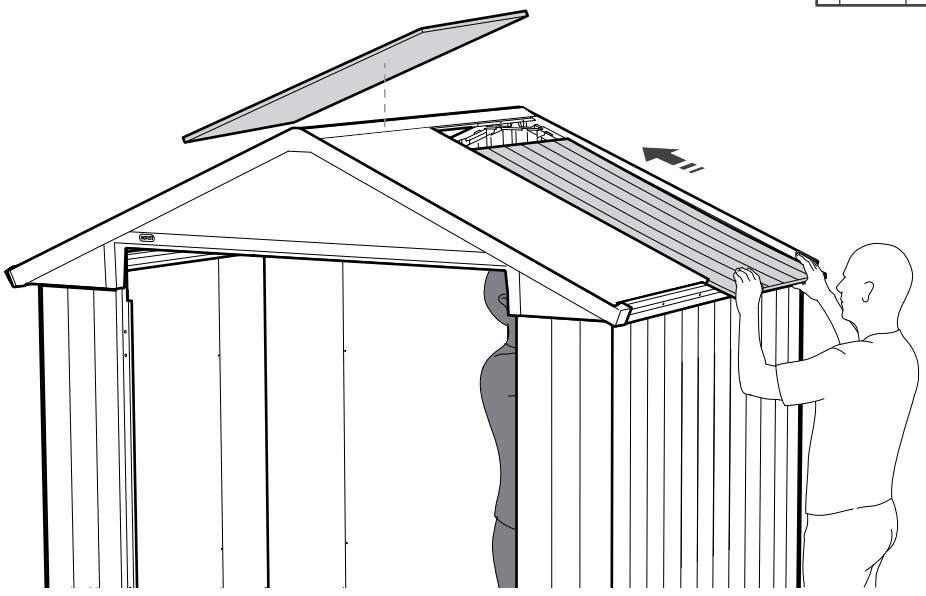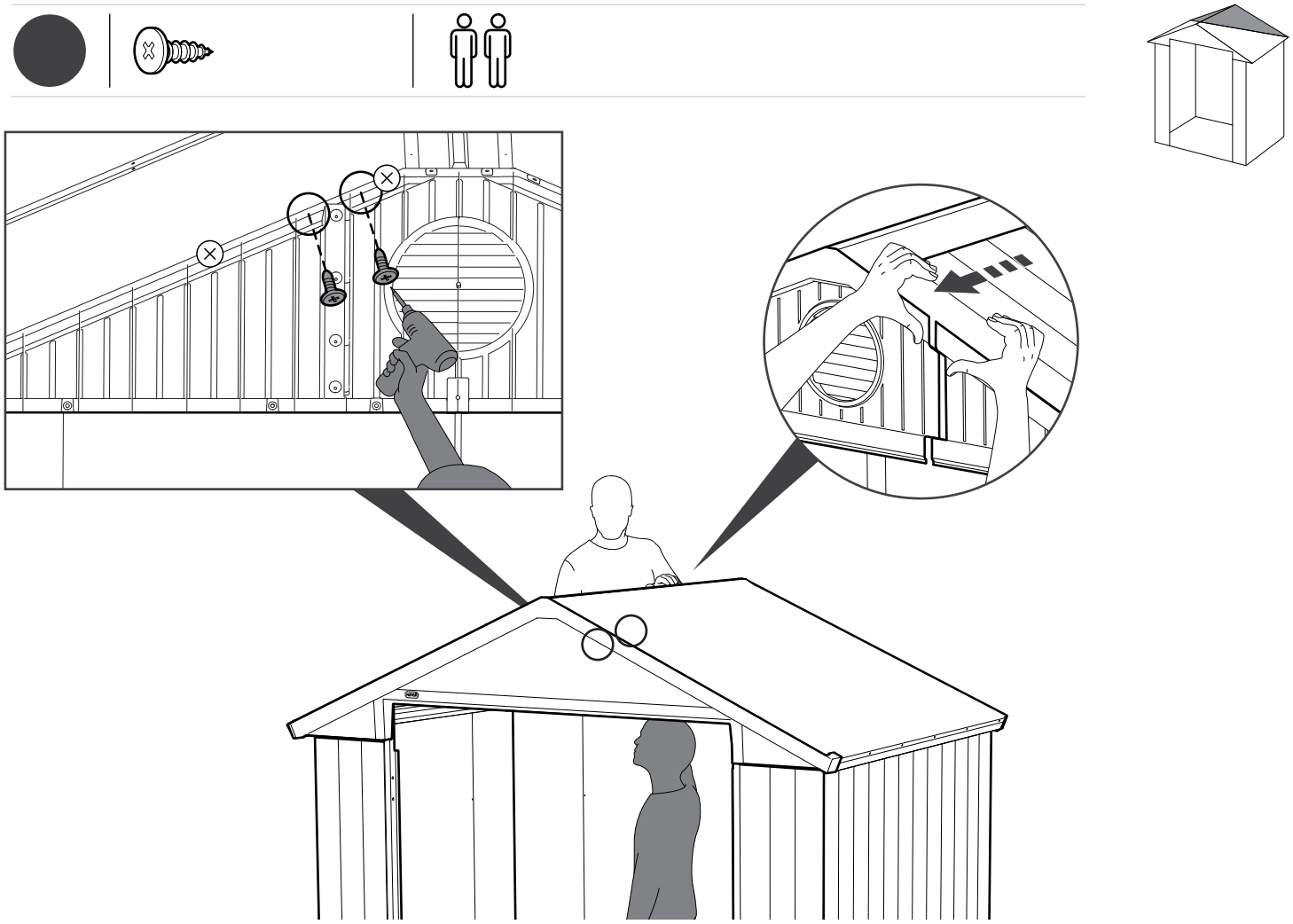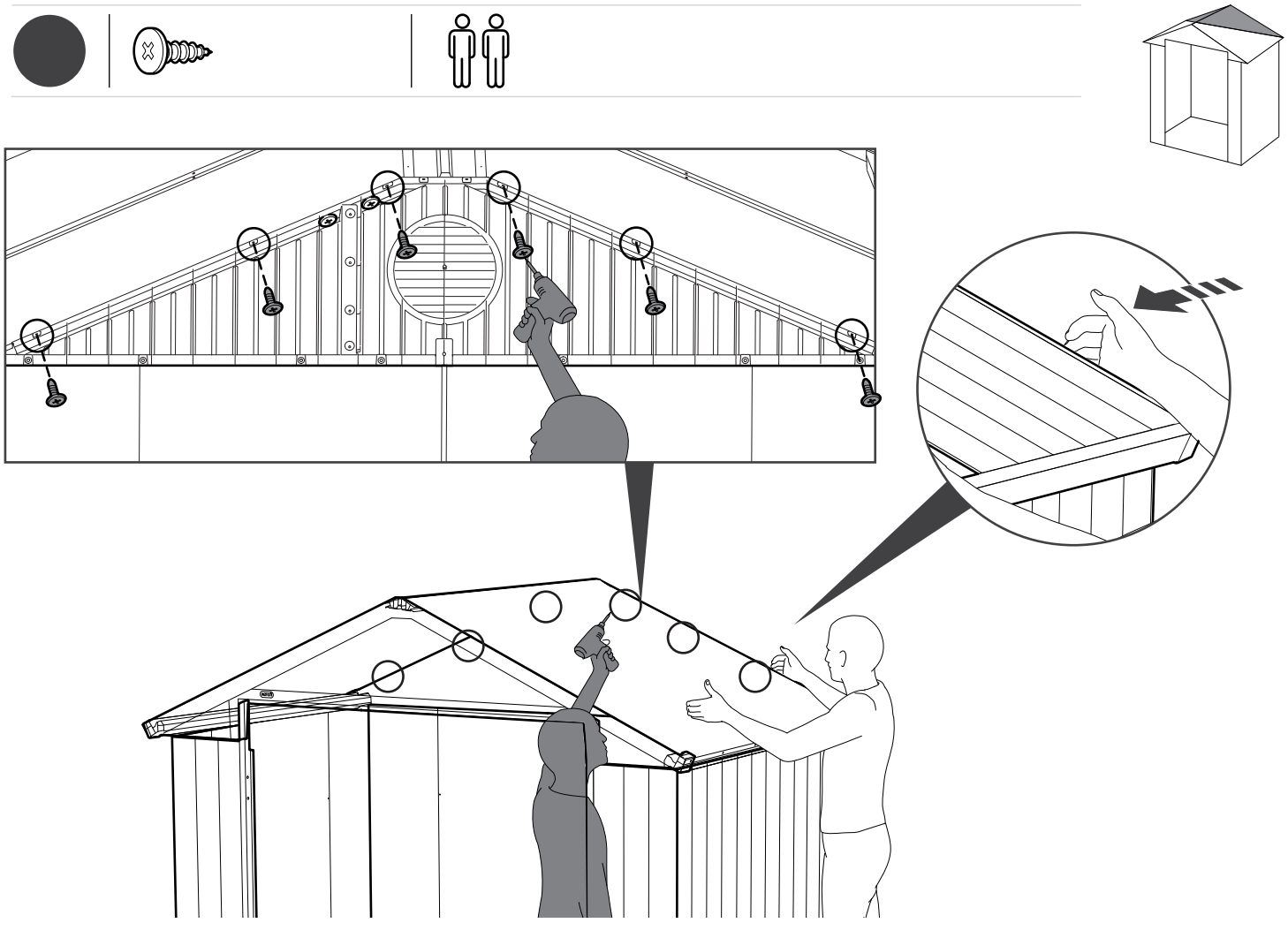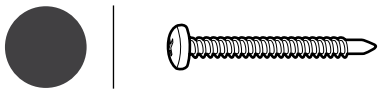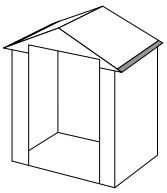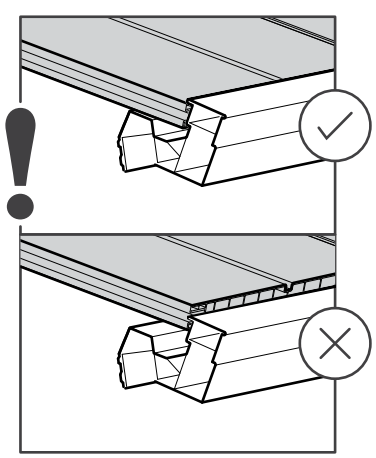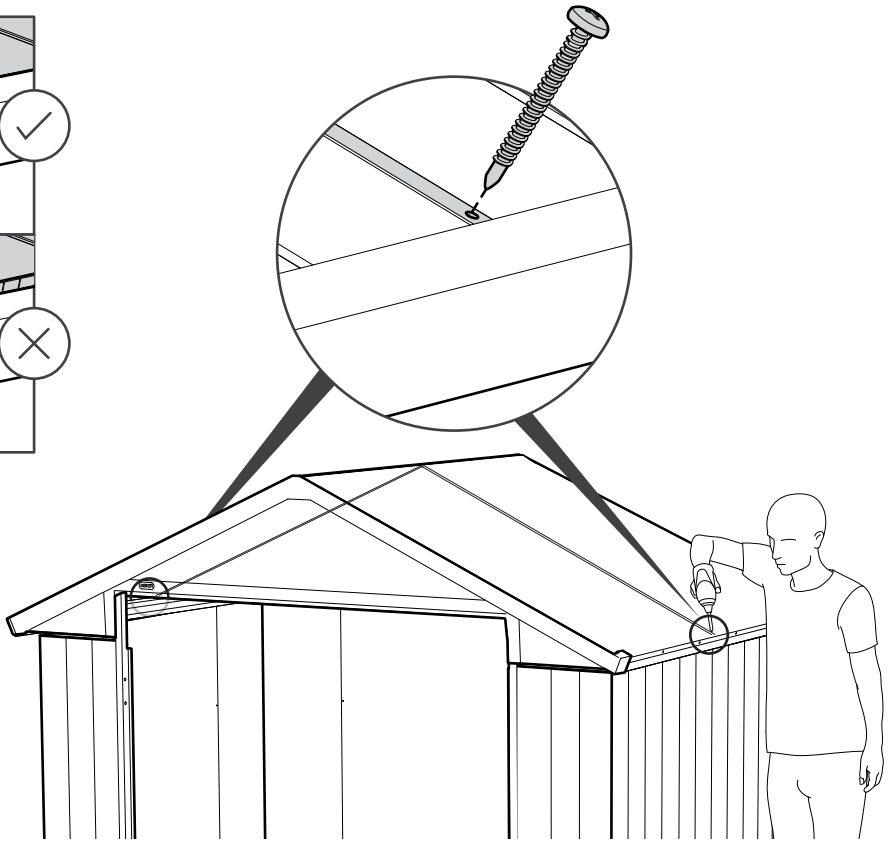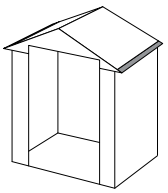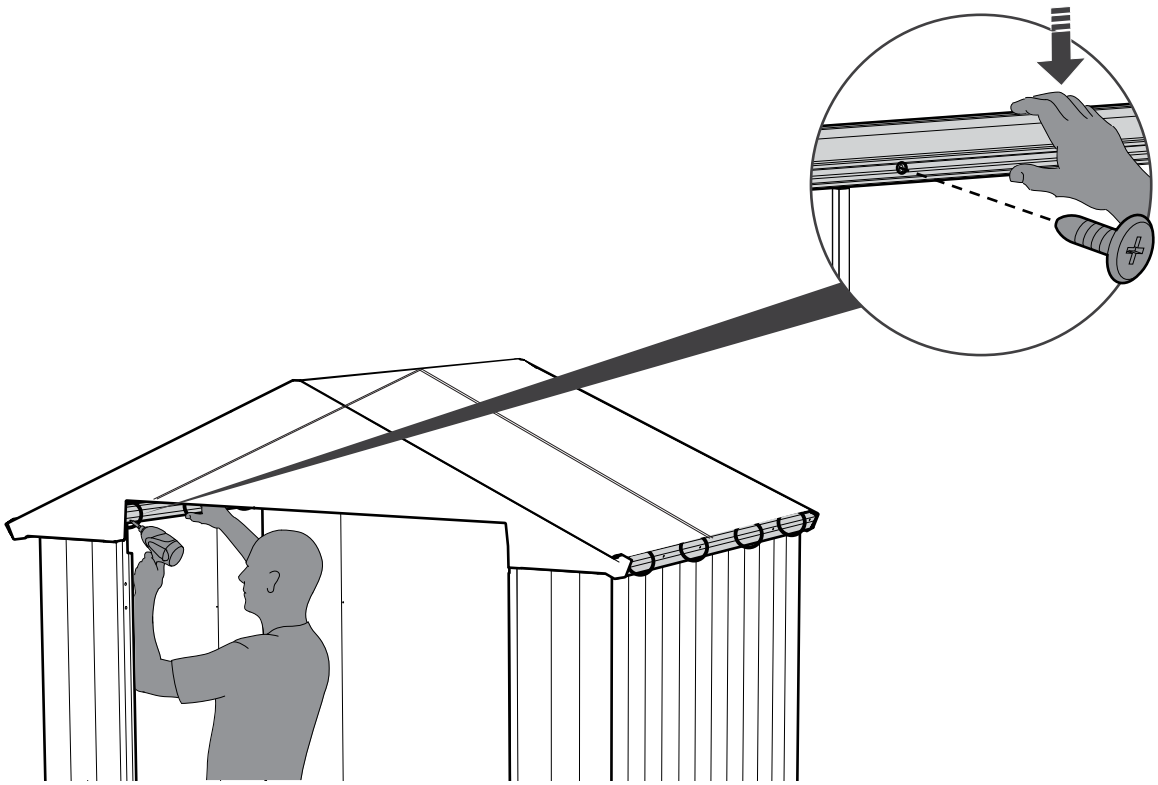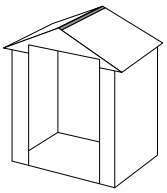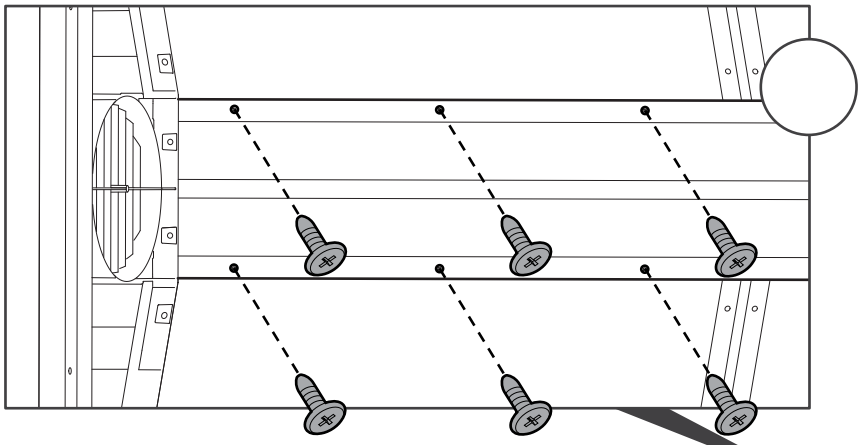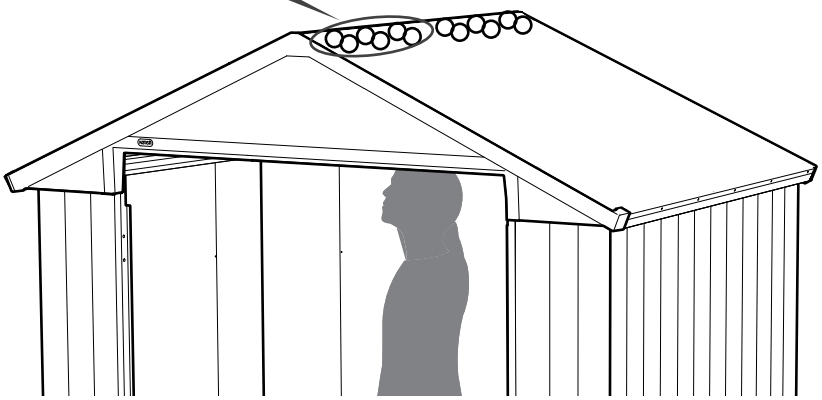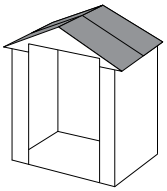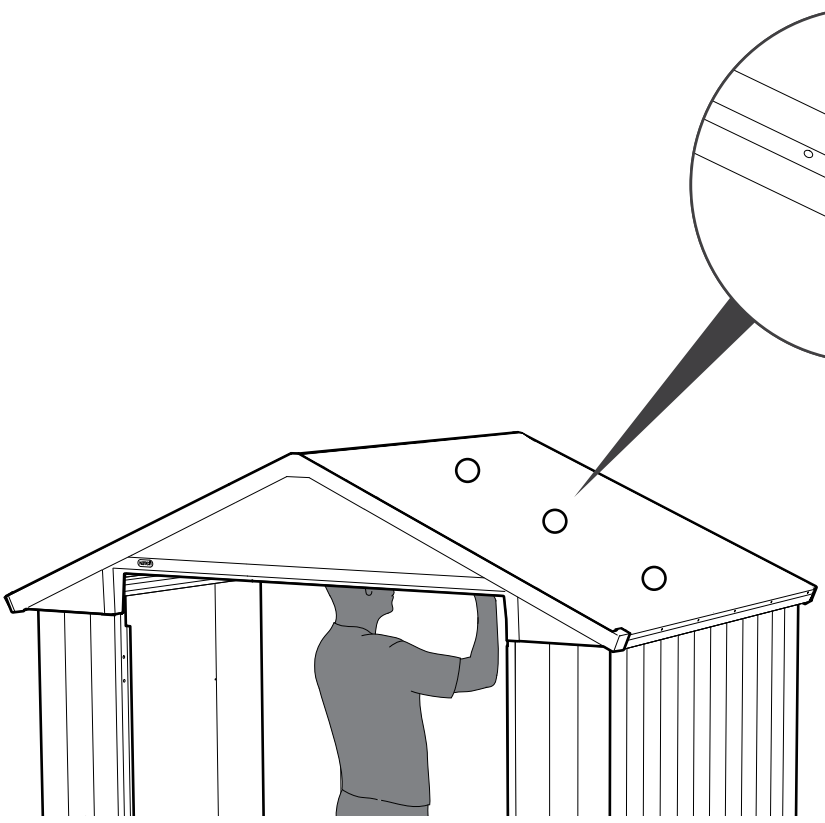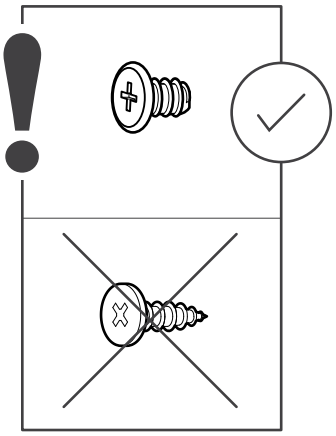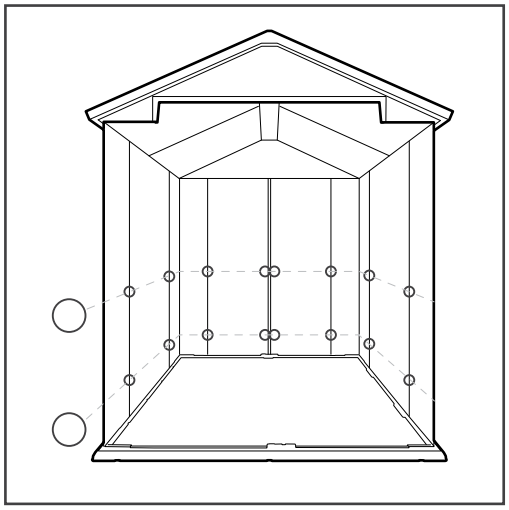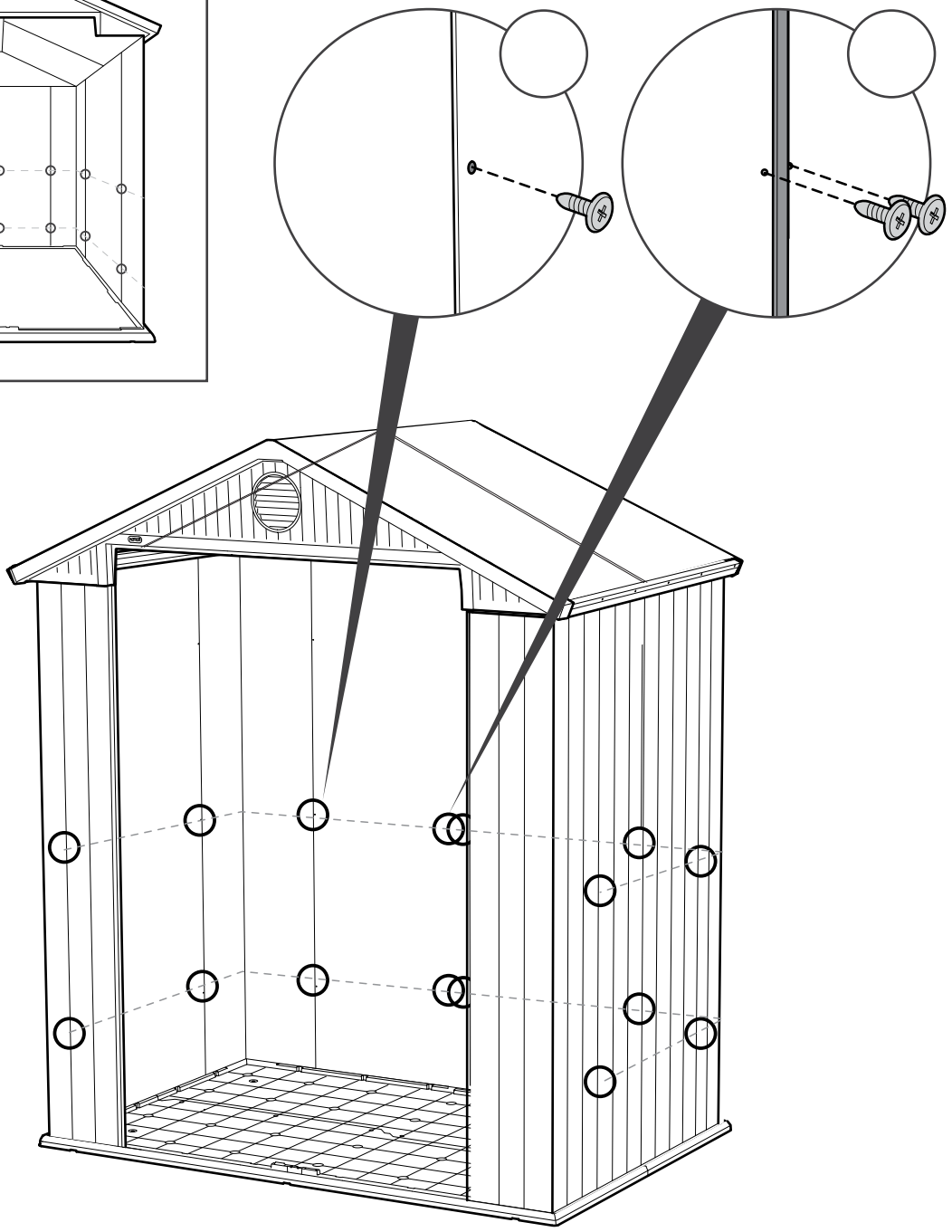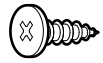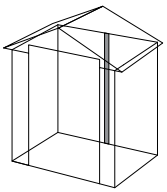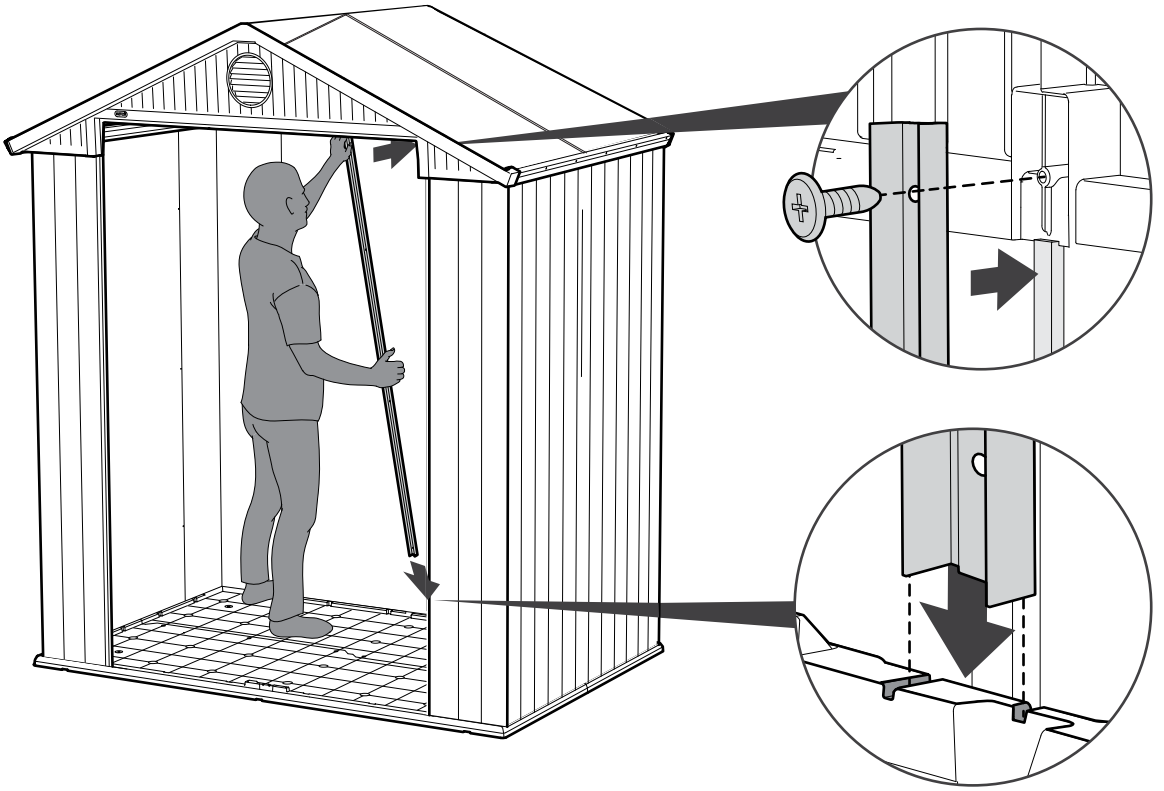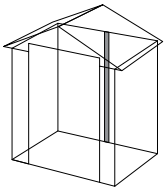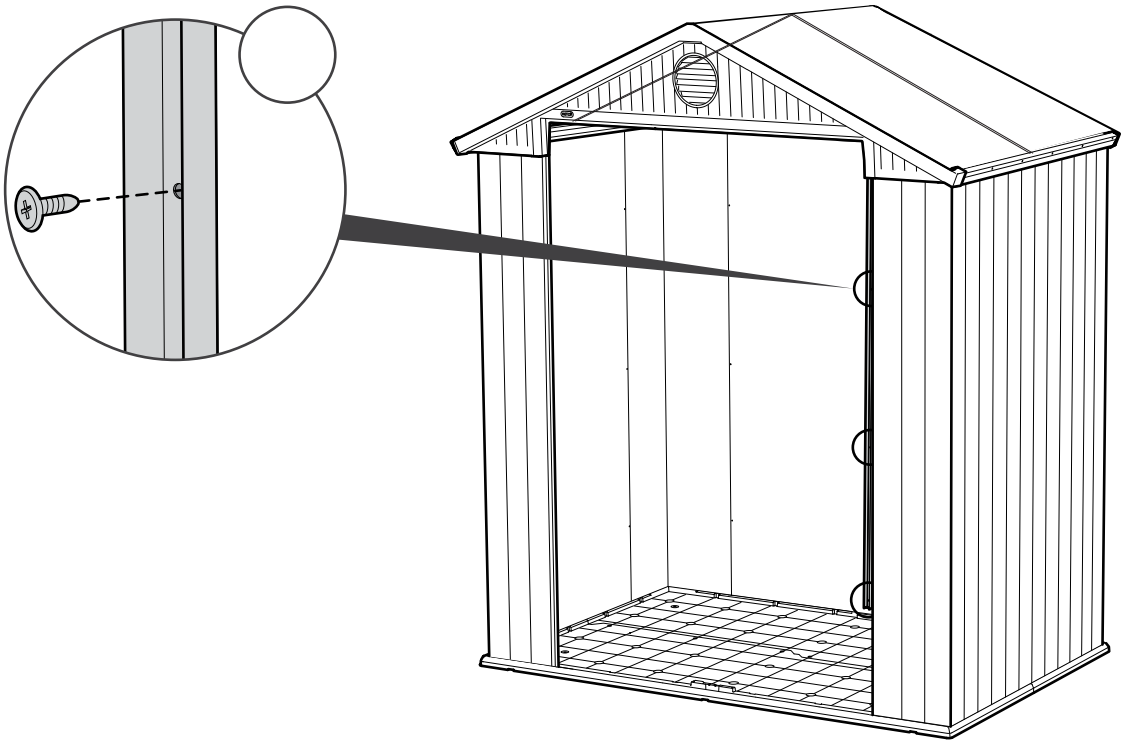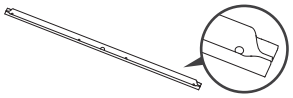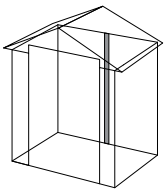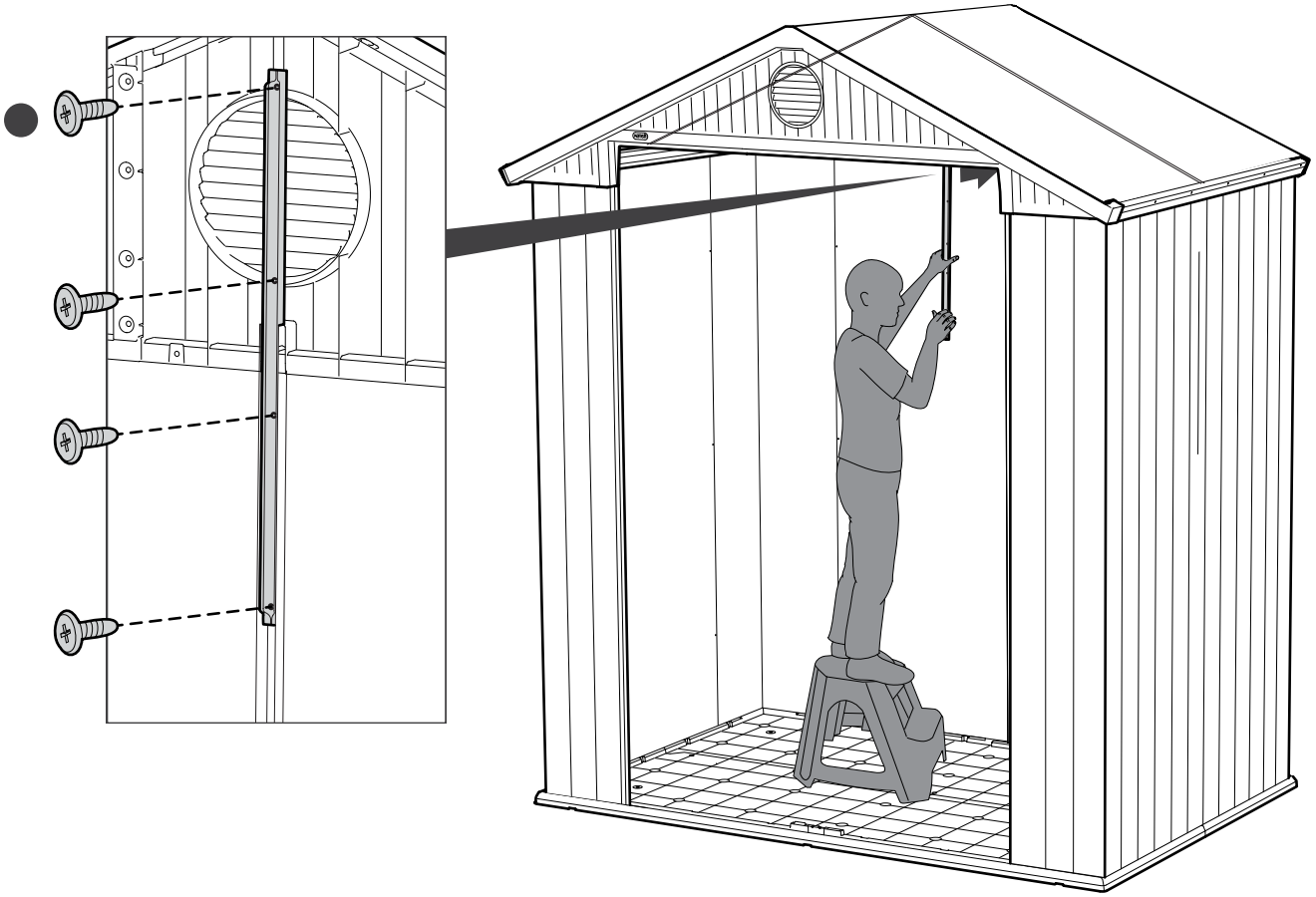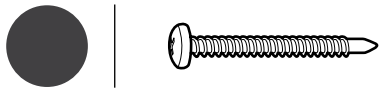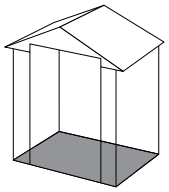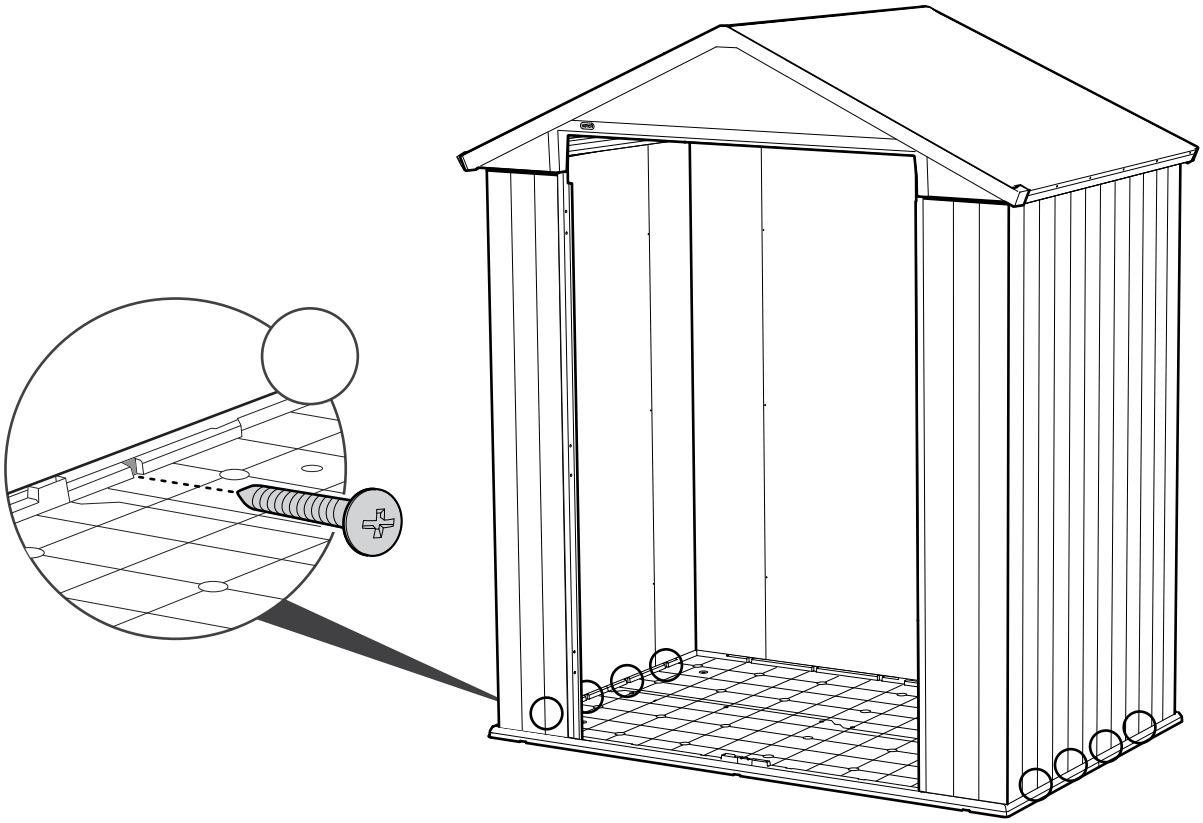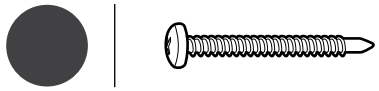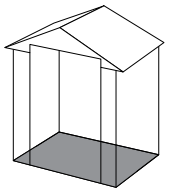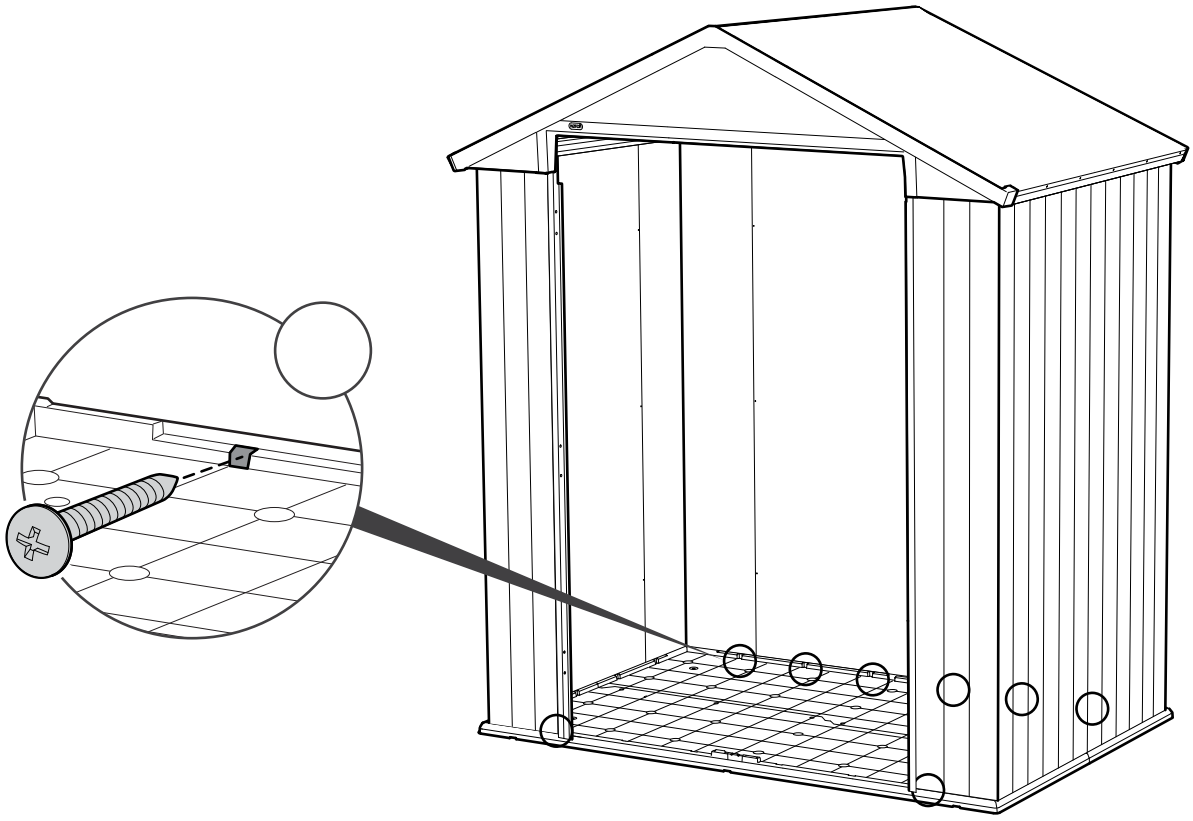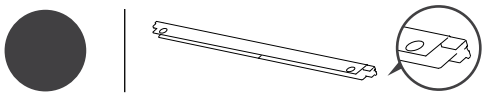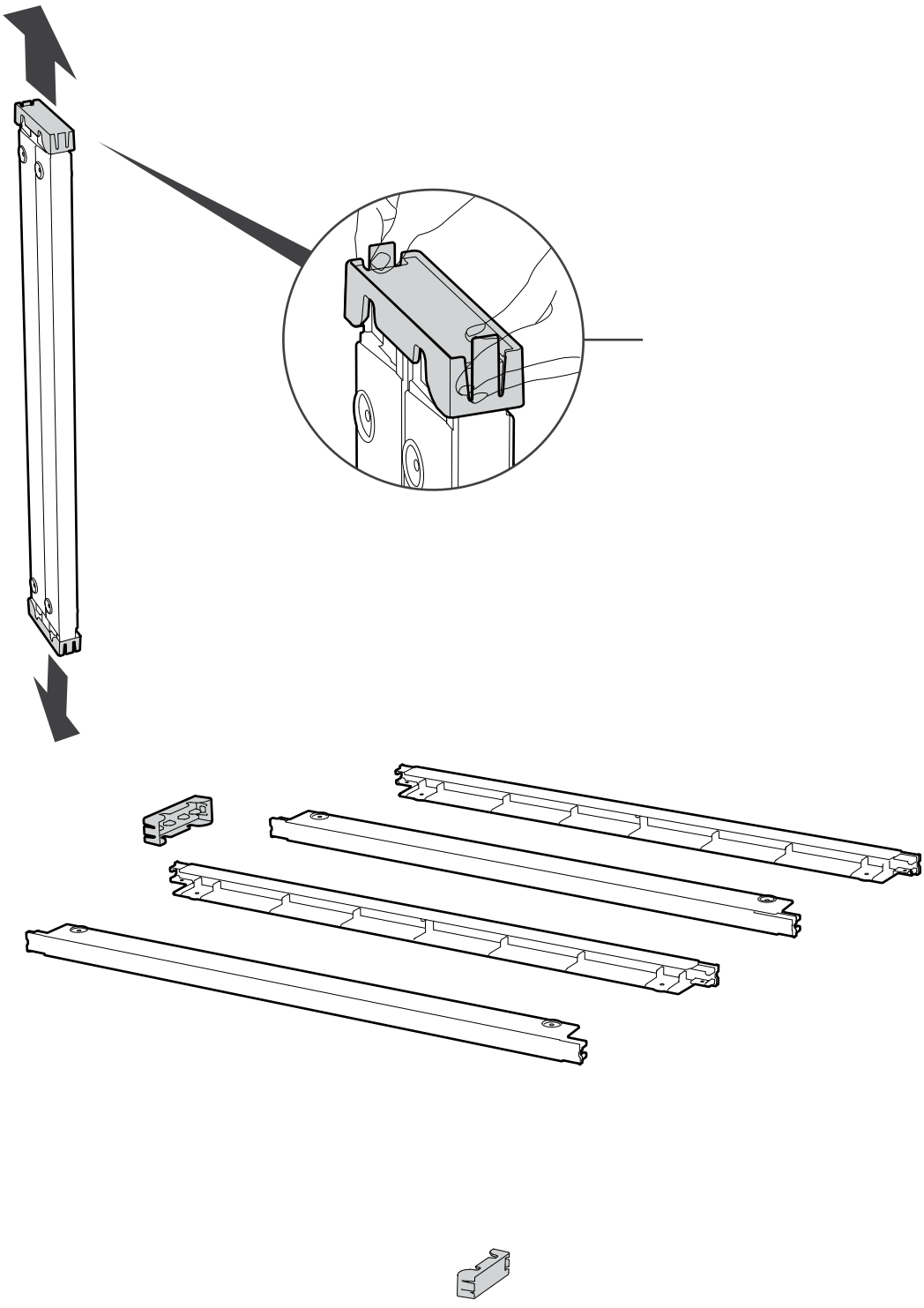
1 3 5 7 9 11