MANUALE DEL PROPRIETARIO

PTC TERMOVENTILATORE
MODELLO: NTH20-19JE

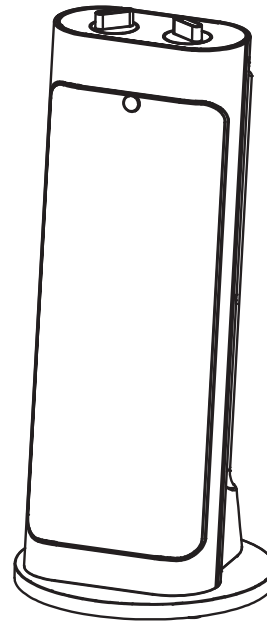

22
PAP

Questo prodotto è adatto solo per spazi ben isolati o per un uso occasionale.

LEGGI E CONSERVA QUESTE ISTRUZIONI

Attenzione: le immagini nel manuale sono solo di riferimento.

ISTRUZIONI DI SICUREZZA

1. Avvertimento: per evitare il surriscaldamento, non coprire il riscaldatore.

2. Se il cavo di alimentazione è danneggiato, deve essere sostituito dal produttore o dal suo agente di servizio o da una persona qualificata per evitare pericoli.
3. Questo apparecchio può essere utilizzato da bambini di età pari o superiore a 8 anni e da persone con capacità fisiche, sensoriali o mentali ridotte o mancanza di esperienza e conoscenza se sono stati sottoposti a supervisione o istruzione sull'uso dell'apparecchio in modo sicuro e comprensivo i pericoli coinvolti. I bambini non devono giocare con l'apparecchio. La pulizia e la manutenzione dell'utente non devono essere eseguite da bambini senza supervisione.
4. Il riscaldatore non deve essere posizionato immediatamente sotto una presa.
5. Non utilizzare questo riscaldatore nelle immediate vicinanze di un bagno, una doccia o una piscina.
6. I bambini di età inferiore a 3 anni devono essere tenuti a distanza se non sottoposti a supervisione continua.
I bambini di età compresa tra 3 e meno di 8 anni accendono / spengono l'apparecchio solo a condizione che sia stato collocato o installato nella sua normale posizione operativa prevista e che gli sia stata data la supervisione o le istruzioni relative all'uso dell'apparecchio in una cassaforte modo e capire i pericoli coinvolti. I bambini di età pari o inferiore a 3 anni non devono collegare, regolare e pulire l'apparecchio né eseguire la manutenzione da parte dell'utente.

7. **ATTENZIONE — Alcune parti di questo prodotto possono diventare molto calde e causare ustioni. Particolare attenzione deve essere data in presenza di bambini e persone vulnerabili.**

8. Smaltimento corretto di questo prodotto

Questo marchio indica che questo prodotto non deve essere smaltito con altri rifiuti domestici in tutta l'UE. Per prevenire possibili danni all'ambiente o alla salute umana dovuti allo smaltimento incontrollato dei rifiuti, riciclarli responsabilmente per promuovere il riutilizzo sostenibile delle risorse materiali. Per restituire il dispositivo usato, utilizzare i sistemi di restituzione e raccolta o contattare il rivenditore presso il quale è stato acquistato il prodotto. Possono prendere questo prodotto per un riciclaggio sicuro per l'ambiente.

NOMI COMPONENTI

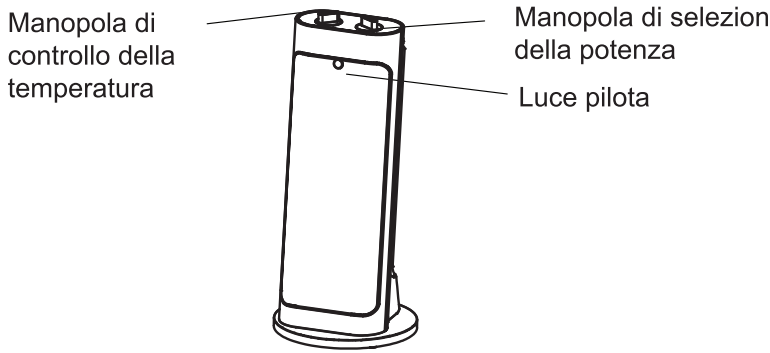

ISTRUZIONI PER L'USO

Controllare prima di accendere la macchina.
1. Controllare se il cavo di alimentazione è in buone condizioni.
2. Il prodotto adotta un'alimentazione a 220-240 V CA, prima dell'uso, verificare se la corrente nominale della presa di corrente soddisfa i requisiti locali con un dispositivo di messa a terra sicuro, altrimenti sostituirla con una presa qualificata.

Mettere la macchina in posizione piana
Un posto irregolare può causare l'interruttore di rotazione in posizione anormale, quindi il riscaldatore non può funzionare dopo l'accensione, quindi posizionare il riscaldatore in posizione piana, almeno la superficie sotto la base del riscaldatore deve essere piatta.
Manopola di controllo della temperatura
Inserire la spina nella presa di corrente, quindi ruotare la manopola di controllo della temperatura in senso orario, quando si sente il suono "cacca" (significa che il termoregolatore è acceso), regolare la manopola di controllo della temperatura sul livello di temperatura desiderato.
Manopola di selezione dell'alimentazione
Ruotare la manopola di selezione della potenza per selezionare tra 4 funzioni: Basso 1200 W (BASSO), Alto 2000 W (ALTO), Basso 1200 W Altalena (BASSO BASSO), Alto 2000 W Altalena (ALTO BATTENTE).
Spegni il riscaldatore

A. Ruotare la manopola di selezione dell'alimentazione in posizione OFF.
B. Ruotare la manopola di controllo della temperatura in senso antiorario nella posizione iniziale.
C. Rimuovere la spina di alimentazione, conservare il riscaldatore dopo che l'intera macchina si è raffreddata.

Protezione di sicurezza
A. Dispositivo di protezione da surriscaldamento: quando l'ambiente di lavoro è anormale o il funzionamento è errato che causa l'alta temperatura nel riscaldatore, il componente di controllo della temperatura interrompe automaticamente l'alimentazione e smette di funzionare; dopo che l'intera macchina si è raffreddata e il guasto è stato rimosso, è possibile che ritorni al normale utilizzo.
B. Dispositivo di protezione di sicurezza di ribaltamento: quando la macchina viene capovolta, il sistema di sicurezza interromperà automaticamente l'alimentazione, dopo aver sollevato la macchina, il riscaldatore potrebbe tornare allo stato di funzionamento.
C. Funzione antigelo: quando la macchina è accesa, ruotare la temperatura Manopola di controllo in posizione "MIN" e quando mai la temperatura ambiente scende a 0-5 ° C, il riscaldatore si accenderà automaticamente. Quando la temperatura ambiente supera i 5 ° C, il termoventilatore si spegne automaticamente.

CONTROLLO DI SICUREZZA

Il riscaldatore è dotato di un dispositivo di sicurezza "Double Protector" che (1) spegne il riscaldatore mediante interruzione termica in caso di surriscaldamento o malfunzionamento, ripristinerà mentre la temperatura si riduce a un livello normale. (2) Spegne il riscaldatore mediante un fusibile termico in caso di surriscaldamento o malfunzionamento e non funziona per altri motivi accidentali. Se il surriscaldamento o i malfunzionamenti continuano, restituire il riscaldatore a un centro di assistenza autorizzato per un esame.
La causa più comune di surriscaldamento sono i depositi di polvere o lanugine che entrano nel riscaldatore. Assicurarsi che questi depositi vengano rimossi regolarmente scollegando l'unità e aspirando le prese d'aria e la griglia anteriore.

LUCE PILOTA

Questo termoventilatore è dotato di una spia luminosa che si illumina ogni volta che il riscaldatore viene collegato e acceso. Continuerà a brillare anche se il termostato ha spento e riacceso gli elementi riscaldanti. Questa funzione ti impedisce di non essere consapevole del fatto che il riscaldatore funziona e di mantenere la temperatura della stanza.
Quando non si desidera che il riscaldatore controlli la temperatura ambiente, portare l'interruttore di controllo su O (spento) e rimuovere la spina dalla presa elettrica.

Tabella per i requisiti informativi per gli apparecchi per il riscaldamento d'ambiente locale elettrici					P
Modello: NTH20-19JE					
Oggetto	**Simbolo**	**Valore**	**Unità**	**Oggetto**	**Unità**
Potenza termica				Tipo di ingresso di calore, solo per gli apparecchi per il riscaldamento d'ambiente locale elettrici (selezionarne uno)	
Potenza termica nominale	Pnom	2,0	kW	Controllo manuale della carica termica con termostato integrato	[no]
Potenza termica minima (indicativa)	Pmin	1,2	kW	Controllo manuale della carica termica con feedback della temperatura ambiente e / o esterna	[no]
Potenza termica continua massima	Pmax	2,0	kW	Controllo elettronico della carica termica con feedback della temperatura ambiente e / o esterna	[no]
Consumo elettrico ausiliario				Potenza termica assistita da ventilatore	[no]
Alla potenza termica nominale	elmax	1,940	kW	Tipo di potenza termica / controllo della temperatura ambiente (selezionarne uno)	
Alla potenza termica minima	elmin	1,084	kW	Potenza termica a stadio singolo e nessun controllo della temperatura ambiente	[no]
In modalità standby	elSB	N/A	**W**	Due o più fasi manuali, nessun controllo della temperatura ambiente	[no]
				Con termostato meccanico controllo della temperatura ambiente	[yes]
				Con controllo elettronico della temperatura ambiente	[no]
				Controllo elettronico della temperatura ambiente più timer giornaliero	[no]
				Controllo elettronico della temperatura ambiente più timer settimanale	[no]
				Altre opzioni di controllo (possibili selezioni multiple)	
				Controllo della temperatura ambiente, con rilevamento della presenza	[no]
				Controllo della temperatura ambiente, con rilevazione finestra aperta	[no]
				Con opzione di controllo della distanza	[no]
				Con controllo di avvio adattivo	[no]
				Con limitazione dell'orario di lavoro	[no]
				Con sensore a bulbo nero	[no]
Dettagli del contatto:	Midea Italia S.r.l. a socio unico Viale Luigi Bodio 29/37 20158 Milano Italia midea.com/it				

Nota:
Per gli apparecchi per il riscaldamento d'ambiente locale elettrici, l'efficienza energetica stagionale misurata del riscaldamento d'ambiente non può essere peggiore del valore delcaricato alla potenza termica nominale dell'unità.

L'efficienza energetica stagionale del riscaldamento d'ambiente di tutti gli apparecchi per il riscaldamento d'ambiente locale ad eccezione degli apparecchi per il riscaldamento d'ambiente locale commerciali	η_s (%)	36

ISTRUZIONI DI PULIZIA E MANUTENZIONE

1. La polvere accumulata leggera può essere rimossa dal riscaldatore con un panno morbido. Pulire le superfici esterne del riscaldatore di tanto in tanto con un panno inumidito (non gocciolante) con una soluzione di detergente delicato e acqua. Asciugare accuratamente la custodia con un panno morbido e asciutto prima di utilizzare il riscaldatore.
2. Il motore del ventilatore è lubrificato dalla fabbrica e non richiede ulteriore lubrificazione.
3. Non è richiesta o consigliata alcuna altra manutenzione da parte dell'utente. Se è necessaria assistenza, inviare il riscaldatore al centro di assistenza autorizzato più vicino.
4. Conservare il riscaldatore in un luogo pulito e asciutto quando non in uso.

RICORDA: i riscaldatori elettrici portatili sono progettati per il riscaldamento a punti o come fonte di calore supplementare. Non sono destinati a essere le principali fonti di calore durante la normale stagione di riscaldamento.

Nota: potrebbe esserci traccia di fumo o odore al primo utilizzo dell'unità. Non essere sulla serpentina di riscaldamento durante il processo di fabbricazione. Evapora rapidamente e non deve ripetersi.

OWNER'S MANUAL

PTC FAN HEATER

MODEL: NTH20-19JE

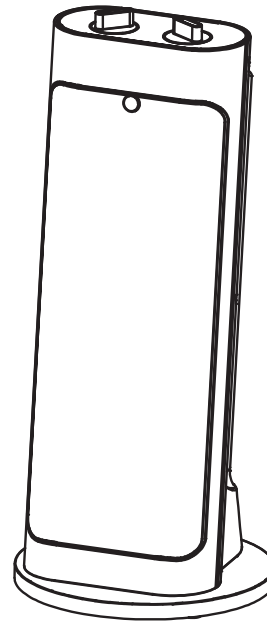

This product is only suitable for well insulated spaces or occasional use.

READ AND SAVE THESE INSTRUCTIONS

Attention: Pictures in the IM are for reference only.

SAFETY INSTRUCTION

1. Warning: In order to avoid overheating, do not cover the heater.
2. If the supply cord is damaged, it must be replaced by the manufacturer or its service agent or a similarly qualified person in order to avoid a hazard.
3. This appliance can be used by children aged from 8 years and above and persons with reduced physical, sensory or mental capabilities or lack of experience and knowledge if they have been given supervision or instruction concerning use of the appliance in a safe way and understand the hazards involved. Children shall not play with the appliance. Cleaning and user maintenance shall not be made by children without supervision.
4. The heater must not be located immediately below a socket-outlet.
5. Do not use this heater in the immediate surroundings of a bath, a shower or a swimming pool.
6. Children of less than 3 years should be kept away unless continuously supervised.

   Children aged from 3 years and less than 8 years shall only switch on/off the appliance provided that it has been placed or installed in its intended normal operating position and they have been given supervision or instruction concerning use of the appliance in a safe way and understand the hazards involved. Children aged from 3 years and less than 8 years shall not plug in, regulate and clean the appliance or perform user maintenance.

7. **CAUTION — Some parts of this product can become very hot and cause burns. Particular attention has to be given where children and vulnerable people are present.**

8. Correct Disposal of this product

This marking indicates that this product should not be disposed with other household wastes throughout the EU. To prevent possible harm to the environment or human health from uncontrolled waste disposal, recycle it responsibly to promote the sustainable reuse of material resources. To return your used device, please use the return and collection systems or contact the retailer where the product was purchased. They can take this product for environmental safe recycling.

PART FIGURE

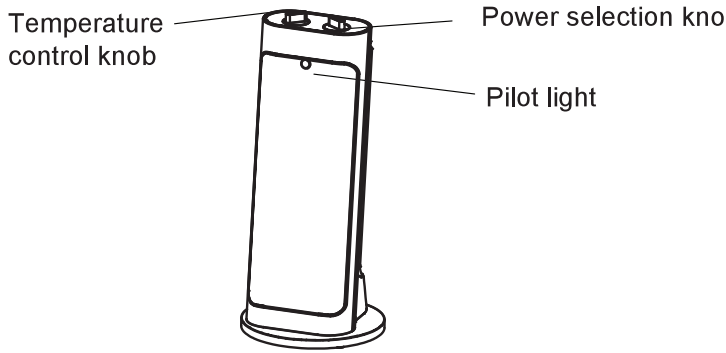

OPERATING INSTRUCTION

Check before turning on the machine

1. Check if the power wire is under good condition.
2. The product adopts 220-240V AC power supply, before use, please confirm if the rated current of the power socket meets the local requirements with safe grounding device, otherwise, please replace it with the qualified socket.

Put the machine on the flat place

Uneven place may possibly cause the turnover switch at abnormal position, then the heater can't work after turning on, therefore, please put the heater on the flat place, at least the surface below the base of the heater must be flat.

Temperature Control Knob

Insert the plug into the power socket, then turn the Temperature Control knob clockwise, when hearing the "poop" sound (it means the temperature controller is on), adjust the Temperature Control knob to the desired temperature level.

Power Selection Knob

Turn the Power selection knob to select between 4 functions: Low 1200W(LOW), High 2000W(HIGH), Low 1200W Swing (LOW SWING), High 2000W Swing (HIGH SWING).

Turn off the Heater

A. Turn the Power selection knob to OFF position.
B. Turn the Temperature Control knob anticlockwise to the initial position.
C. Remove the power plug, store the heater after the entire machine has become cool.

Safety Protection

A. Overheating protection device: when the working environment is abnormal or the operation is incorrect which cause high temperature in the heater, the temperature control component will automatically cut off power supply and stop working; after the entire machine has become cool and the fault has been removed, it may recover to normal use.

B. Tip-over safety protection device: When the machine is turned over, the safety system will automatically cut off the power supply, after uprear the machine, the heater may recover to the working status.

C.Anti-frost function: When the machine is on, turn the Temperature Control knob to the "MIN" position, and when ever the room temperature drops to 0-5ºC, the heater will automatically turn on. When the room temperature is over 5ºC, the fan heater will automatically turn off.

SAFETY CONTROL

Your heater is fitted with a safety device "Double Protector" that (1) switches off the heater by thermal cut-off in the event of overheating or malfunction, It will reset while the temperature reduce to a normal level. (2) Shuts off the heater by thermal fuse in the event of overheating or malfunction and not operates by some other accidental reason.
If overheating or malfunctions continue, return the heater to an Approved Service Agent for examination.
The most common cause of overheating is deposits of dust or fluff entering the heater, Ensure these deposits are removed regularly by unplugging the unit and vacuum cleaning air vents and front grille.

PILOT LIGHT

This fan heater is equipped with a pilot light that glows whenever the heater is plugged in and turned on. It will continue to glow even if the thermostat has cycled the heating elements off. This feature is to prevent you from being unaware that the heater is operating and maintaining the temperature of the room.
When you do not wish the heater to control the room temperature, turn the control switch to O (off) and remove the plug from the electrical outlet.

Table for information requirements for electric local space heaters					P
Model identifier(s): NTH20-19JE					
Item	Symbol	Value	Unit	Item	Unit
Heat output				Type of heat input, for electric local space heaters only (select one)	
Nominal heat output	Pnom	2,0	kW	Manual heat charge control with integrated thermostat	[no]
Minimum heat output (indicative)	Pmin	1,2	kW	Manual heat charge control with room and/or outdoor temperature feedback	[no]
Maximum continuous heat output	Pmax	2,0	kW	Electronic heat charge control with room and/or outdoor temperature feedback	[no]
Auxiliary electricity consumption				Fan assisted heat output	[no]
At nominal heat output	elmax	1,940	kW	Type of heat output/room temperature control (select one)	
At minimum heat output	elmin	1,084	kW	Single stage heat output and no room temperature control	[no]
In standby mode	elSB	N/A	**W**	Two or more manual stages, no room temperature control	[no]
				With mechanic thermostat room temperature control	[yes]
				With electronic room temperature control	[no]
				Electronic room temperature control plus day timer	[no]
				Electronic room temperature control plus week timer	[no]
				Other control options (multiple selections possible)	
				Room temperature control, with presence detection	[no]
				Room temperature control, with open window detection	[no]
				With distance control option	[no]
				With adaptive start control	[no]
				With working time limitation	[no]
				With black bulb sensor	[no]
Contact details:	Midea Italia S.r.l. a socio unico Viale Luigi Bodio 29/37 20158 Milano Italia midea.com/it				
Remark: For electric local space heaters, the measured seasonal space heating energy efficiency η_s cannot be worse than the declared value at the nominal heat output of the unit.					
The seasonal space heating energy efficiency of all local space heaters except commercial local space heaters, η_s (%)				36	

CLEANING AND MAINTENANCE INSTRUCTION

1. Light accumulated dust may be removed from the heater with a soft cloth. Wipe the exterior surfaces of the heater occasionally with a cloth moistened (not dripping wet) with a solution of mild detergent and water. Dry the case thoroughly with a soft dry cloth before operating the heater.
2. The fan motor is lubricated by the factory, and will require no further lubrication.
3. No other user maintenance is required orrecommended. If service is required, send your heater to the nearest authorized servicedepot.
4. Store heater in a clean and dry place whennot in use.

   REMEMBER - portable electric heaters are designed for spot heating, or as a supplementary heat source. They are not intended to be main sources of heat during the normal heating season.

   Note: There may be trace of smoke or odour when unit is first operated. Do not be on the heating coil during the manufacturing process. It will quickly evaporate, and should not re-occur.

用户手册

PTC 风扇加热器

型号: NTH20-19JE

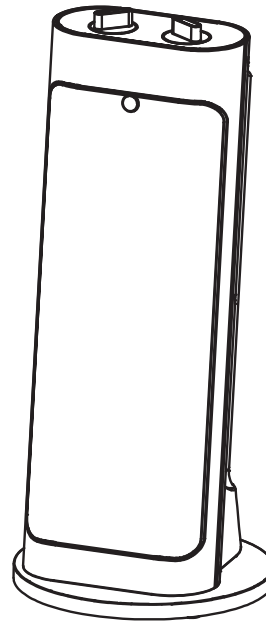

本产品仅适用于绝缘良好的空间或偶尔使用。

阅读并保留这些说明

警告：手册中的图像仅供参考。

安全须知

1. 警告: 为避免过热，请勿盖好加热器。

2.如果电源线损坏，则必须由制造商或其服务代理商或有资格的人员更换电源线，以免造成危险。

3.本设备可以供8岁以上的儿童使用，如果他们在使用方法的指导下或受过指导，则肢体，感觉或精神能力较弱或缺乏经验和知识的人也可以使用本设备。安全并了解所涉及的危险。禁止儿童玩耍本产品。在没有监督的情况下，儿童请勿进行用户清洁和维护。

4.加热器不应直接放在插座下方。

5.请勿在浴室，淋浴间或游泳池附近使用此加热器。

6. 3岁以下的儿童必须放在远离外界的地方，除非受到持续的监督。

3岁至8岁以下的儿童只有在将设备放置或安装在其正常预期的工作位置并获得有关设备使用方面的监督或指导的情况下，才能打开/关闭设备。以安全的方式使用本设备并了解所涉及的危险。 3岁及以下的儿童不得连接，调节和清洁设备或由用户进行维护。

7. **警告 — 该产品的某些部分**
它们会变得非常热并引起灼伤。 在儿童和弱势群体在场的情况下必须给予特别注意。

8. 正确处置本产品
此标记表示该产品不应与整个欧盟的其他家庭垃圾一起处理。 为防止不受控制的废物处理可能对环境或人类健康造成的危害，请以负责任的方式对其进行回收，以促进物质资源的可持续再利用。 要退回使用过的设备，请使用退回和收款系统或与购买产品的零售商联系。 他们可以将此产品用于对环境安全的回收。

组件名称

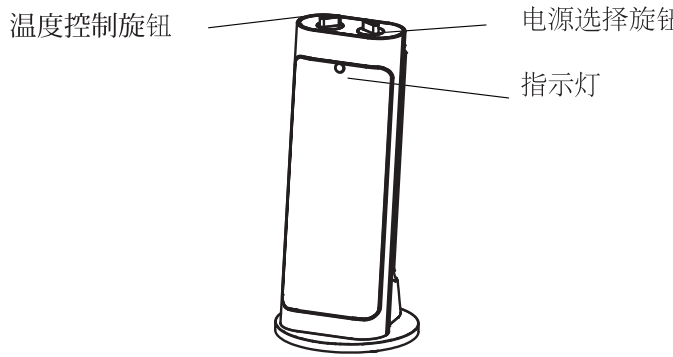

使用说明

在打开机器之前进行检查。
1.检查电源线是否完好。
2.产品使用220-240 V AC电源，使用前，请使用安全的接地装置检查电源插座的额定电流是否符合当地要求，否则请使用合格的电源插座进行更换。

将机器平放
不平的地方会导致旋转开关转到异常位置，因此加热器在通电后无法工作，因此将加热器放在平坦的位置，至少加热器底座下面的表面必须平坦。
温度控制旋钮
将插头插入插座，然后顺时针旋转温度控制旋钮，当听到“啪”声（这表示温度调节器已打开）时，将温度控制旋钮调节到所需的温度水平。
电源选择旋钮
旋转电源选择旋钮，在4种功能之间进行选择：低1200 W（低），高2000 W（高），低1200 W摆幅（LOW LOW），高2000 W摆幅（HIGH SWING）。

关闭加热器
A.将电源选择器旋钮转到OFF位置。
B.逆时针旋转温度控制旋钮至原始位置。
C.拔下电源插头，待整机冷却后存放加热器。

安全防护

A.过热保护装置：当工作环境异常或操作不当导致加热器温度升高时，温度控制组件自动切断电源并停止工作； 整个机器冷却下来并排除故障后，有可能恢复正常使用。
B.翻倒安全保护装置：将机器倒置时，安全系统会自动切断电源，在提起机器后，加热器可能会返回操作状态。
C.防冻功能：打开机器电源时，将温度控制旋钮转到“MIN”位置，并且当室温从不降到0-5°C时，加热器将自动打开。 当环境温度超过5°C时，风扇加热器会自动关闭。

安全控制

加热器配有“双重保护器”安全装置，该装置（1）在过热的情况下通过热中断来关闭加热器 故障，将在温度降至正常水平时重置。（2）如果过热或发生故障，请用热保险丝关闭加热器，并且由于其他意外原因不能使加热器工作。如果过热或故障继续存在，请将加热器退回授权服务中心进行检查。
过热的最常见原因是进入加热器的灰尘或绒毛堆积。通过断开设备连接并用吸尘器清洁通风孔和前格栅，确保定期清除这些沉积物。

指示灯

该风扇加热器配有指示灯，每次连接并打开加热器时，该指示灯便会点亮。即使恒温器打开和关闭加热元件，它也会继续发光。此功能可防止您不了解加热器在工作并保持室温的事实。
当您不希望加热器控制室温时，将控制开关转到O（关），然后从电源插座上拔下插头。

局部空间电加热器的信息要求表					P
模板: NTH20-19JE					
目的	**符号**	**值**	**单元**	**目的**	**单元**
火电				输入热量的类型，仅适用于局部空间电加热器（选择一项）	
额定热量	Pnom	2,0	kW	带有集成恒温器的热电荷手动控制	[no]
最小热功率（指示性）	Pmin	1,2	kW	手动控制热电荷，并反馈周围和/或外部温度	[no]
最大连续热功率	Pmax	2,0	kW	电子控制热电荷，并反馈周围和/或外部温度	[no]
辅助用电量				风扇辅助火力	[no]
标称热量输出	elmax	1,940	kW	火力类型/室温控制（选择一项）	
热量输出最小	elmin	1,084	kW	单级热量输出，无室温控制	[no]
待机模式	elSB	N/A	**W**	两个或多个手动步骤，无室温控制	[no]
				带有用于室温控制的机械恒温器	[yes]
				带电子室温控制	[no]
				电子室内温度控制和每日计时器	[no]
				电子室内温度控制和每周定时	[no]
				其他控制选项（可能有多个选择）	
				室温控制，带有存在检测	[no]
				室温控制，带开窗检测	[no]
				带距离控制选件	[no]
				具有自适应启动控制	[no]
				有工作时间限制	[no]
				带黑色灯泡传感器	[no]
联系方式:	Midea Italia S.r.l. a socio unico Viale Luigi Bodio 29/37 20158 Milano Italia midea.com/it				

注意：
对于局部空间电加热器，测得的季节性空间采暖能效不得低于设备额定热输出值。

除商用局部空间供热设备以外的所有局部空间供热设备的季节性空间供热能效 η_s (%)	36

清洁和保养说明

1.可用软布将积聚的灰尘从加热器上清除。时常用蘸有中性清洁剂和水的溶液蘸湿（不滴水）的布清洁加热器的外表面。使用加热器之前，请先用一块柔软的干布将外壳彻底擦干。
2.风扇电机已经过工厂润滑，不需要进一步润滑。
3.不需要或建议不进行其他用户维护。如果需要帮助，请将加热器送到最近的授权服务中心。
4.不用时，将加热器存放在干净干燥的地方。
谨记：便携式电加热器设计用于点加热或作为附加热源。在正常的采暖季节，它们并不是主要的热源。
注意：初次使用本机时可能会有烟味或异味。在制造过程中，请勿放在加热线圈上。它会迅速蒸发，因此不能重复。

BEDIENUNGSANLEITUNG

PTC LÜFTERHEIZUNG
VORLAGE: NTH20-19JE

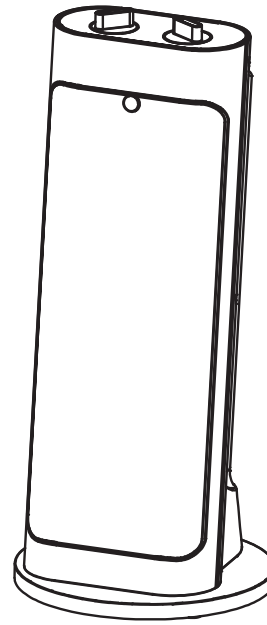

Dieses Produkt ist nur für gut isolierte Räume oder für den gelegentlichen Gebrauch geeignet.

LESEN UND BEHALTEN SIE DIESE ANWEISUNGEN

Warnung: Die Bilder im Handbuch dienen nur als Referenz.

SICHERHEITSHINWEISE

1. Warnung: Um eine Überhitzung zu vermeiden, nicht Decken Sie die Heizung ab.

2. Wenn das Netzkabel beschädigt ist, muss es vom Hersteller oder seinem Servicemitarbeiter oder einer qualifizierten Person ausgetauscht werden, um Gefahren zu vermeiden.
3. Dieses Gerät kann von Kindern ab 8 Jahren und von Personen mit eingeschränkten körperlichen, sensorischen oder geistigen Fähigkeiten oder mangelnder Erfahrung und Wissen verwendet werden, wenn sie beaufsichtigt oder in die Verwendung des Geräts eingewiesen wurden sicher und verständnisvoll die damit verbundenen Gefahren. Kinder dürfen nicht mit dem Gerät spielen. Die Reinigung und Wartung durch den Benutzer sollte nicht von Kindern ohne Aufsicht durchgeführt werden.
4. Die Heizung sollte nicht unmittelbar unter einer Steckdose aufgestellt werden.
5. Verwenden Sie diese Heizung nicht in unmittelbarer Nähe eines Badezimmers, einer Dusche oder eines Schwimmbades.
6. Kinder unter 3 Jahren müssen ferngehalten werden, sofern sie nicht ständig beaufsichtigt werden.
Kinder zwischen 3 und weniger als 8 Jahren schalten das Gerät nur unter der Bedingung ein / aus, dass es in seiner normalen vorgesehenen Betriebsposition aufgestellt oder installiert wurde und dass es beaufsichtigt oder Anweisungen zur Verwendung des Geräts erhalten hat Gerät auf sichere Weise und verstehen die Gefahren. Kinder unter 3 Jahren dürfen das Gerät nicht anschließen, einstellen und reinigen oder vom Benutzer gewartet werden.

7. **VORSICHT — Einige Teile dieses Produkts Sie können sehr heiß werden und Verbrennungen verursachen. Besondere Aufmerksamkeit muss in Gegenwart von Kindern und schutzbedürftigen Personen geschenkt werden.**

8. Richtige Entsorgung dieses Produkts

Dieses Zeichen weist darauf hin, dass dieses Produkt nicht mit anderen Haushaltsabfällen in der EU entsorgt werden darf. Um mögliche Schäden für die Umwelt oder die menschliche Gesundheit durch unkontrollierte Abfallentsorgung zu vermeiden, recyceln Sie diese verantwortungsbewusst, um die nachhaltige Wiederverwendung materieller Ressourcen zu fördern. Um das gebrauchte Gerät zurückzugeben, verwenden Sie das Rückgabe- und Sammelsystem oder wenden Sie sich an den Händler, bei dem das Produkt gekauft wurde. Sie können dieses Produkt für ein umweltfreundliches Recycling verwenden.

KOMPONENTENNAMEN

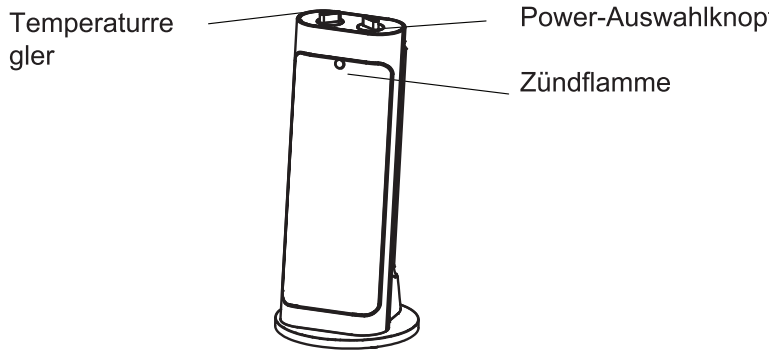

GEBRAUCHSANWEISUNG

Überprüfen Sie dies, bevor Sie die Maschine einschalten.
1. Überprüfen Sie, ob das Netzkabel in gutem Zustand ist.
2. Das Produkt verfügt über eine 220-240-V-Wechselstromversorgung. Prüfen Sie vor dem Gebrauch, ob der Nennstrom der Steckdose den örtlichen Anforderungen mit einem sicheren Erdungsgerät entspricht, andernfalls ersetzen Sie ihn durch eine qualifizierte Steckdose.
Stellen Sie die Maschine in eine flache Position
Eine unebene Stelle kann dazu führen, dass der Drehschalter in eine abnormale Position gebracht wird, sodass die Heizung nach dem Einschalten nicht funktionieren kann. Stellen Sie die Heizung daher in eine flache Position, zumindest muss die Oberfläche unter der Heizungsbasis flach sein.
Temperaturregler
Stecken Sie den Stecker in die Steckdose und drehen Sie den Temperaturregler im Uhrzeigersinn. Wenn Sie den "Poop" -Ton hören (dies bedeutet, dass das Temperaturregler eingeschaltet ist), stellen Sie den Temperaturregler auf das gewünschte Temperaturniveau ein.
Power-Auswahlknopf
Drehen Sie den Leistungsauswahlknopf, um zwischen 4 Funktionen zu wählen: Niedrig 1200 W (NIEDRIG), Hoch 2000 W (HOCH), Niedrig 1200 W (NIEDRIG NIEDRIG), Hoch 2000 W (HIGH SWING).
Schalten Sie die Heizung aus

A. Drehen Sie den Leistungswahlknopf auf OFF.
B. Drehen Sie den Temperaturregler gegen den Uhrzeigersinn in die Ausgangsposition.
C. Ziehen Sie den Netzstecker und lagern Sie die Heizung, nachdem die gesamte Maschine abgekühlt ist.

Sicherheitsschutz
A. Überhitzungsschutzvorrichtung: Wenn die Arbeitsumgebung abnormal ist oder der Betrieb nicht korrekt ist und die hohe Temperatur im Heizgerät verursacht, schaltet die Temperaturregelungskomponente automatisch die Stromversorgung ab und hört auf zu arbeiten. Nachdem die gesamte Maschine abgekühlt und der Fehler behoben wurde, ist es möglich, dass sie wieder normal verwendet wird.
B. Kippschutzvorrichtung: Wenn die Maschine auf den Kopf gestellt wird, schaltet das Sicherheitssystem die Stromversorgung automatisch ab. Nach dem Anheben der Maschine kann die Heizung in den Betriebszustand zurückkehren.
C. Frostschutzfunktion: Wenn die Maschine eingeschaltet ist, drehen Sie den Temperaturregler in die Position "MIN". Wenn die Raumtemperatur nie auf 0-5 ° C abfällt, schaltet sich die Heizung automatisch ein. Wenn die Umgebungstemperatur 5 ° C überschreitet, schaltet sich die Heizlüfteranlage automatisch aus.

SICHERHEITSKONTROLLE

Die Heizung ist mit einer "Double Protector" -Sicherheitsvorrichtung ausgestattet, die (1) die Heizung durch thermische Unterbrechung bei Überhitzung ausschaltet Fehlfunktion, wird zurückgesetzt, wenn die Temperatur auf ein normales Niveau abfällt. (2) Schaltet die Heizung bei Überhitzung oder Fehlfunktion mit einer thermischen Sicherung aus und funktioniert aus anderen zufälligen Gründen nicht. Wenn die Überhitzung oder Fehlfunktion weiterhin besteht, senden Sie das Heizgerät zur Prüfung an ein autorisiertes Servicecenter.
Die häufigste Ursache für Überhitzung sind Staub- oder Flusenablagerungen, die in die Heizung gelangen. Stellen Sie sicher, dass diese Ablagerungen regelmäßig entfernt werden, indem Sie das Gerät abklemmen und die Lüftungsschlitze und den Frontgrill absaugen.

ZÜNDFLAMME

Diese Heizlüfter sind mit einer Anzeigelampe ausgestattet, die jedes Mal aufleuchtet, wenn die Heizung angeschlossen und eingeschaltet wird. Es leuchtet auch dann weiter, wenn der Thermostat die Heizelemente ein- und ausgeschaltet hat. Diese Funktion verhindert, dass Sie nicht wissen, dass die Heizung funktioniert, und die Raumtemperatur beibehalten.
Wenn Sie nicht möchten, dass die Heizung die Raumtemperatur regelt, stellen Sie den Steuerschalter auf O (aus) und ziehen Sie den Stecker aus der Steckdose.

Tabelle mit Informationsanforderungen für elektrische lokale Raumheizgeräte					P
Vorlage: NTH20-19JE					
Objekt	**Symbol**	**Wert**	**Einheit**	**Objekt**	**Einheit**
Wärmekraft				Art des Wärmeeintrags, nur für elektrische lokale Raumheizgeräte (wählen Sie eines aus)	
Nennwärmeleistung	Pnom	2,0	kW	Manuelle Steuerung der thermischen Ladung mit integriertem Thermostat	[no]
Minimale Wärmeleistung (indikativ)	Pmin	1,2	kW	Manuelle Steuerung der thermischen Ladung mit Rückmeldung der Umgebungs- und / oder Außentemperatur	[no]
Maximale kontinuierliche Wärmeleistung	Pmax	2,0	kW	Elektronische Steuerung der thermischen Ladung mit Rückmeldung der Umgebungs- und / oder Außentemperatur	[no]
Zusätzlicher Stromverbrauch				Wärmeleistung durch Lüfter unterstützt	[no]
Bei nominaler Wärmeabgabe	elmax	1,940	kW	Art der Wärmeleistung / Raumtemperaturregelung (wählen Sie eine aus)	
Bei minimaler Wärmeabgabe	elmin	1,084	kW	Einstufige Wärmeabgabe und keine Raumtemperaturregelung	[no]
Im Standby-Modus	elSB	N/A	**W**	Zwei oder mehr manuelle Schritte, keine Raumtemperaturregelung	[no]
				Mit mechanischem Thermostat zur Raumtemperaturregelung	[yes]
				Mit elektronischer Raumtemperaturregelung	[no]
				Elektronische Raumtemperaturregelung plus Tageszeitschaltuhr	[no]
				Elektronische Raumtemperaturregelung plus Wochenzeitschaltuhr	[no]
				Andere Steuerungsoptionen (Mehrfachauswahl möglich)	
				Raumtemperaturregelung mit Anwesenheitserkennung	[no]
				Raumtemperaturregelung mit Erkennung offener Fenster	[no]
				Mit Abstandsregelung	[no]
				Mit adaptiver Startsteuerung	[no]
				Mit zeitlicher Begrenzung	[no]
				Mit schwarzem Lampensensor	[no]
Kontaktdetails:	Midea Italia S.r.l. a socio unico Viale Luigi Bodio 29/37 20158 Milano Italia midea.com/it				

Hinweis:
Bei elektrischen lokalen Raumheizgeräten kann die gemessene Energieeffizienz der saisonalen Raumheizung nicht schlechter sein als der Wert, der bei der Nennwärmeleistung des Geräts berechnet wird.

Saisonale Raumheizungsenergieeffizienz aller lokalen Raumheizgeräte mit Ausnahme der kommerziellen lokalen Raumheizgeräte η_s (%)	36

REINIGUNGS- UND WARTUNGSANLEITUNG

1. Leicht angesammelter Staub kann mit einem weichen Tuch von der Heizung entfernt werden. Reinigen Sie die Außenflächen des Heizgeräts von Zeit zu Zeit mit einem Tuch, das mit einer Lösung aus mildem Reinigungsmittel und Wasser angefeuchtet ist (nicht tropft). Trocknen Sie das Gehäuse gründlich mit einem weichen, trockenen Tuch, bevor Sie die Heizung verwenden.
2. Der Lüftermotor ist werkseitig geschmiert und benötigt keine weitere Schmierung.
3. Es ist keine weitere Benutzerwartung erforderlich oder empfohlen. Wenn Hilfe benötigt wird, senden Sie das Heizgerät an das nächstgelegene autorisierte Servicecenter.
4. Lagern Sie das Heizgerät an einem sauberen, trockenen Ort, wenn Sie es nicht benutzen.

ERINNERN SIE SICH: Tragbare elektrische Heizgeräte sind für die Punktheizung oder als zusätzliche Wärmequelle konzipiert. Sie sind nicht als Hauptwärmequelle während der normalen Heizperiode gedacht.

Hinweis: Bei der ersten Verwendung des Geräts kann es zu Rauch- oder Geruchsspuren kommen. Seien Sie während des Herstellungsprozesses nicht auf der Heizspule. Es verdunstet schnell und darf nicht wiederholt werden.

EL MANUAL DEL PROPIETARIO

PTC CALENTADOR
MODELO: NTH20-19JE

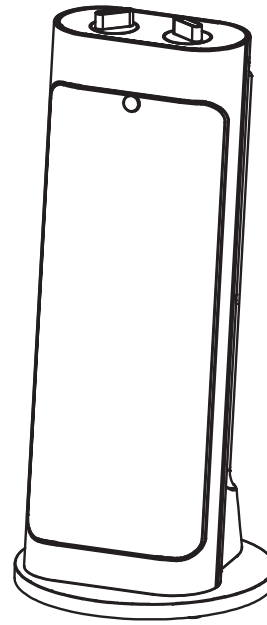

Este producto solo es adecuado para espacios bien aislados o para uso ocasional.

LEA Y MANTENGA ESTAS INSTRUCCIONES

Advertencia: las imágenes en el manual son solo de referencia.

LAS INSTRUCCIONES DE SEGURIDAD

1. Advertencia: para evitar el sobrecalentamiento, no Cubra el calentador.

2. Si el cable de alimentación está dañado, debe ser reemplazado por el fabricante o su agente de servicio o una persona calificada para evitar riesgos.

3. Este aparato puede ser utilizado por niños de 8 años en adelante y por personas con capacidades físicas, sensoriales o mentales reducidas o con falta de experiencia y conocimiento si han sido supervisados o instruidos sobre cómo usar el aparato. seguro y entendiendo los peligros involucrados. Los niños no deben jugar con el aparato. La limpieza y el mantenimiento del usuario no deben ser realizados por niños sin supervisión.

4. El calentador no debe colocarse inmediatamente debajo de una toma de corriente.

5. No use este calentador en las inmediaciones de un baño, ducha o piscina.

6. Los niños menores de 3 años deben mantenerse alejados a menos que estén continuamente supervisados.

7. Los niños de edades comprendidas entre 3 y menos de 8 años encienden / apagan el aparato solo con la condición de que se haya colocado o instalado en su posición de funcionamiento normal prevista y que se les haya supervisado o recibido instrucciones sobre el uso del electrodoméstico de manera segura y comprender los peligros involucrados. Los niños de 3 años y menores no deben conectar, ajustar y limpiar el aparato ni realizar tareas de mantenimiento por parte del usuario.

7. **PRECAUCIÓN — Partes de este producto pueden calentarse mucho y causar quemaduras. Se debe prestar especial atención en presencia de niños y personas vulnerables.**

8. Eliminación correcta de este producto.
Esta marca indica que este producto no debe desecharse con otros desechos domésticos en toda la UE. Para evitar posibles daños al medio ambiente o la salud humana por la eliminación incontrolada de residuos, recíclelo de manera responsable para promover la reutilización sostenible de los recursos materiales. Para devolver el dispositivo usado, use los sistemas de devolución y recolección o comuníquese con el minorista donde compró el producto. Pueden tomar este producto para reciclaje ambientalmente seguro.

NOMBRES DE COMPONENTES

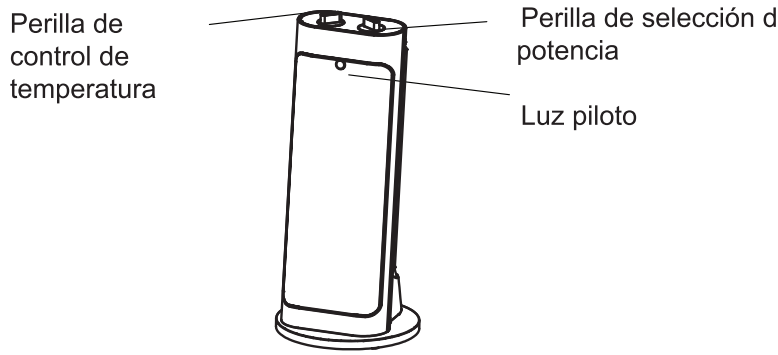

INSTRUCCIONES DE USO

Verifique antes de encender la máquina.
1. Compruebe si el cable de alimentación está en buenas condiciones.
2. El producto adopta una fuente de alimentación de CA de 220-240 V, antes de su uso, verifique si la corriente nominal de la toma de corriente cumple con los requisitos locales con un dispositivo de conexión a tierra seguro; de lo contrario, reemplácela con una toma de corriente calificada.
Coloque la máquina en una posición plana.
Un lugar irregular puede hacer que el interruptor de rotación esté en una posición anormal, por lo que el calentador no puede funcionar después del encendido, por lo tanto, coloque el calentador en una posición plana, al menos la superficie debajo de la base del calentador debe estar plana.
Perilla de control de temperatura
Inserte el enchufe en el enchufe, luego gire la perilla de control de temperatura en el sentido de las agujas del reloj, cuando escuche el sonido de "popó" (significa que la unidad de control de temperatura está encendida), ajuste la perilla de control de temperatura al nivel de temperatura deseado.
Perilla de selección de potencia
Gire la perilla de selección de potencia para seleccionar entre 4 funciones: Baja 1200 W (BAJA), Alta 2000 W (ALTA), Baja 1200 W Oscilación (BAJA BAJA), Alta 2000 W Oscilación (ALTA Oscilación).
Apague el calentador

A. Gire la perilla del selector de potencia a la posición de APAGADO.
B. Gire la perilla de control de temperatura en sentido antihorario a la posición inicial.
C. Retire el enchufe de alimentación, guarde el calentador después de que toda la máquina se haya enfriado.

Protección de seguridad
A. Dispositivo de protección contra sobrecalentamiento: cuando el entorno de trabajo es anormal o la operación es incorrecta, lo que provoca la alta temperatura en el calentador, el componente de control de temperatura corta automáticamente la alimentación y deja de funcionar; Después de que toda la máquina se haya enfriado y se haya eliminado la falla, es posible que vuelva a su uso normal.
B. Dispositivo de protección de seguridad de vuelco: cuando la máquina se pone boca abajo, el sistema de seguridad cortará automáticamente la alimentación, después de levantar la máquina, el calentador puede volver al estado de funcionamiento.
C. Función anticongelante: cuando la máquina está encendida, gire la perilla de control de temperatura a la posición "MIN" y cuando la temperatura ambiente nunca baje a 0-5 ° C, el calentador se encenderá automáticamente. Cuando la temperatura ambiente supera los 5 ° C, el calentador del ventilador se apaga automáticamente.

CONTROL DE SEGURIDAD

El calentador está equipado con un dispositivo de seguridad "Doble Protector" que (1) apaga el calentador por interrupción térmica en caso de sobrecalentamiento o mal funcionamiento, se restablecerá a medida que la temperatura baje a un nivel normal. (2) Apaga el calentador con un fusible térmico en caso de sobrecalentamiento o mal funcionamiento y no funciona por otras razones accidentales. Si el sobrecalentamiento o el mal funcionamiento continúan, devuelva el calentador a un centro de servicio autorizado para su examen.
La causa más común de sobrecalentamiento son los depósitos de polvo o pelusas que ingresan al calentador. Asegúrese de que estos depósitos se eliminen regularmente desconectando la unidad y aspirando las rejillas de ventilación y la parrilla delantera.

LUZ PILOTO

Este calentador de ventilador está equipado con una luz indicadora que se enciende cada vez que se conecta y enciende el calentador. Continuará brillando incluso si el termostato ha apagado y encendido nuevamente los elementos calefactores. Esta característica evita que usted no sea consciente del hecho de que el calentador funciona y mantiene la temperatura ambiente. Cuando no desee que el calentador controle la temperatura ambiente, coloque el interruptor de control en O (apagado) y retire el enchufe de la toma de corriente.

Tabla de requisitos de información para calentadores locales eléctricos					P
Modelo: NTH20-19JE					
Objeto	**Símbolo**	**Valor**	**Unidad**	**Objeto**	**Unidad**
Energía térmica				Tipo de entrada de calor, solo para calentadores locales eléctricos (seleccione uno)	
Salida de calor nominal	Pnom	2,0	kW	Control manual de la carga térmica con termostato integrado.	[no]
Potencia térmica mínima (indicativa)	Pmin	1,2	kW	Control manual de la carga térmica con retroalimentación de la temperatura ambiente y / o externa.	[no]
Máxima potencia térmica continua	Pmax	2,0	kW	Control electrónico de la carga térmica con retroalimentación de la temperatura ambiente y / o externa.	[no]
Consumo electrico auxiliar				Potencia térmica asistida por ventilador	[no]
A potencia calorífica nominal	elmax	1,940	kW	A potencia calorífica nominal	
Con salida de calor mínima	elmin	1,084	kW	Salida de calor de una etapa y sin control de temperatura ambiente	[no]
En modo de espera	elSB	N/A	**W**	Dos o más pasos manuales, sin control de temperatura ambiente	[no]
				Con termostato mecánico para control de temperatura ambiente.	[yes]
				Con control electrónico de temperatura ambiente.	[no]
				Control electrónico de temperatura ambiente más temporizador diario	[no]
				Control electrónico de temperatura ambiente más temporizador semanal	[no]
				Otras opciones de control (posibles selecciones múltiples)	
				Control de temperatura ambiente, con detección de presencia.	[no]
				Control de temperatura ambiente, con detección de ventana abierta.	[no]
				Con opción de control de distancia	[no]
				Con control de arranque adaptativo	[no]
				Con limitación de horas de trabajo	[no]
				Con sensor de bombilla negra	[no]
Detalles de contacto:	Midea Italia S.r.l. a socio unico Viale Luigi Bodio 29/37 20158 Milano Italia midea.com/it				

Nota:
En el caso de los calentadores locales eléctricos, la eficiencia energética estacional medida de la calefacción de espacios no puede ser peor que el valor cargado en la salida de calor nominal de la unidad.

Eficiencia energética estacional de calefacción de espacios de todos los dispositivos de calefacción de espacios locales, excepto los dispositivos comerciales de calefacción de espacios locales	η_s (%)	36

INSTRUCCIONES DE LIMPIEZA Y MANTENIMIENTO

1. El polvo acumulado se puede quitar del calentador con un paño suave. Limpie las superficies externas del calentador de vez en cuando con un paño humedecido (sin gotear) con una solución de detergente suave y agua. Seque la caja completamente con un paño suave y seco antes de usar el calentador.
2. El motor del ventilador está lubricado de fábrica y no requiere lubricación adicional.
3. No se requiere ni se recomienda ningún otro mantenimiento del usuario. Si necesita asistencia, envíe el calentador al centro de servicio autorizado más cercano.
4. Guarde el calentador en un lugar limpio y seco cuando no esté en uso.

RECUERDE: los calentadores eléctricos portátiles están diseñados para el calentamiento puntual o como fuente de calor adicional. No están destinados a ser las principales fuentes de calor durante la temporada de calefacción normal.

Nota: puede haber un rastro de humo u olor al usar la unidad por primera vez. No esté en la bobina de calentamiento durante el proceso de fabricación. Se evapora rápidamente y no debe repetirse.

LE MANUEL DU PROPRIÉTAIRE

PTC FAN HEATER
MODÈLE: NTH20-19JE

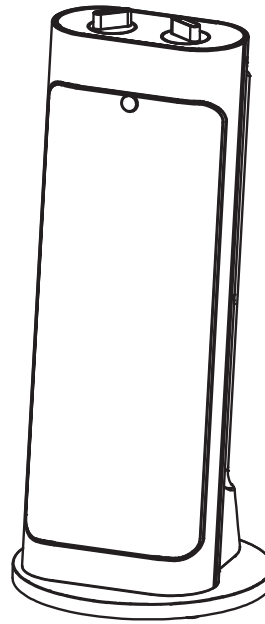

Ce produit ne convient que pour les espaces bien isolés ou pour une utilisation occasionnelle.

LISEZ ET CONSERVEZ CES INSTRUCTIONS

Attention: les images du manuel sont à titre indicatif uniquement.

CONSIGNES DE SÉCURITÉ

1. Avertissement: pour éviter une surchauffe, ne couvrir le radiateur.

2. Si le cordon d'alimentation est endommagé, il doit être remplacé par le fabricant ou son agent de service ou une personne qualifiée pour éviter tout danger.
3. Cet appareil peut être utilisé par des enfants âgés de 8 ans et plus et par des personnes ayant des capacités physiques, sensorielles ou mentales réduites ou un manque d'expérience et de connaissances s'ils ont été supervisés ou instruits sur la façon d'utiliser l'appareil. sûr et comprendre les dangers encourus. Les enfants ne doivent pas jouer avec l'appareil. Le nettoyage et l'entretien par l'utilisateur ne doivent pas être effectués par des enfants sans surveillance.
4. Le radiateur ne doit pas être placé immédiatement sous une sortie.
5. N'utilisez pas cet appareil de chauffage à proximité immédiate d'une salle de bain, d'une douche ou d'une piscine.
6. Les enfants de moins de 3 ans doivent être tenus à l'écart, sauf en cas de surveillance continue.
7. Les enfants âgés de 3 à moins de 8 ans ne mettent en marche / arrêtent l'appareil qu'à condition qu'il ait été placé ou installé dans sa position de fonctionnement normale et qu'il ait reçu une surveillance ou des instructions relatives à l'utilisation du l'appareil en toute sécurité et comprendre les dangers encourus. Les enfants âgés de 3 ans et moins ne doivent pas connecter, régler et nettoyer l'appareil ou effectuer l'entretien par l'utilisateur.

7. **MISE EN GARDE — Certaines parties de ce produit peuvent devenir très chaudes et provoquer des brûlures. Une attention particulière doit être accordée en présence d'enfants et de personnes vulnérables.**

8. Élimination correcte de ce produit

Cette marque indique que ce produit ne doit pas être éliminé avec les autres déchets ménagers dans l'UE. Pour éviter tout dommage possible à l'environnement ou à la santé humaine résultant de l'élimination incontrôlée des déchets, recyclez-le de manière responsable afin de promouvoir la réutilisation durable des ressources matérielles. Pour retourner l'appareil utilisé, utilisez les systèmes de retour et de collecte ou contactez le revendeur chez qui le produit a été acheté. Ils peuvent prendre ce produit pour un recyclage respectueux de l'environnement.

NOMS DES COMPOSANTS

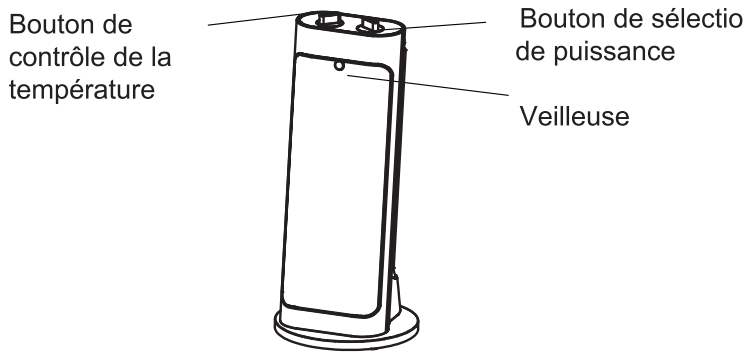

MODE D'EMPLOI

Vérifiez avant d'allumer la machine.
1. Vérifiez si le cordon d'alimentation est en bon état.
2. Le produit utilise une alimentation 220-240 V CA. Avant utilisation, vérifiez si le courant nominal de la prise de courant répond aux exigences locales avec un dispositif de mise à la terre sûr, sinon remplacez-le par une prise qualifiée.

Mettez la machine à plat
Un endroit inégal peut amener le commutateur de rotation à une position anormale, de sorte que le radiateur ne peut pas fonctionner après la mise sous tension, alors placez le radiateur à plat, au moins la surface sous la base du radiateur doit être plate.
Bouton de contrôle de la température
Insérez la fiche dans la prise, puis tournez le bouton de contrôle de la température dans le sens des aiguilles d'une montre, lorsque vous entendez le son "merde" (cela signifie que le thermorégulateur est activé), réglez le bouton de contrôle de la température au niveau de température souhaité.
Bouton de sélection de puissance
Tournez le bouton de sélection de puissance pour sélectionner entre 4 fonctions: faible 1200 W (BAS), élevé 2000 W (HAUT), bas 1200 W Swing (LOW LOW), élevé 2000 W Swing (HIGH SWING).
Éteignez le chauffage

A. Tournez le sélecteur d'alimentation sur la position OFF.
B. Tournez le bouton de contrôle de la température dans le sens antihoraire jusqu'à la position d'origine.
C. Retirez la fiche d'alimentation, rangez le radiateur une fois la machine entièrement refroidie.

Protection de la sécurité
A. Dispositif de protection contre la surchauffe: lorsque l'environnement de travail est anormal ou que le fonctionnement est incorrect, ce qui provoque une température élevée dans le radiateur, le composant de contrôle de la température coupe automatiquement l'alimentation et cesse de fonctionner; une fois que l'ensemble de la machine a refroidi et que le défaut a été éliminé, il est possible qu'elle revienne à une utilisation normale.
B. Basculement du dispositif de protection de sécurité: lorsque la machine est retournée, le système de sécurité coupe automatiquement l'alimentation, après avoir soulevé la machine, le réchauffeur peut revenir à l'état de fonctionnement.
C. Fonction antigel: lorsque la machine est allumée, tournez le bouton de contrôle de la température sur la position "MIN" et lorsque la température ambiante ne descend jamais à 0-5 ° C, le chauffage s'allume automatiquement. Lorsque la température ambiante dépasse 5 ° C, le radiateur soufflant s'arrête automatiquement.

CONTRÔLE DE SÉCURITÉ

Le radiateur est équipé d'un dispositif de sécurité "Double Protector" qui (1) éteint le radiateur par interruption thermique en cas de surchauffe ou de dysfonctionnement, il se réinitialisera lorsque la température redescendra à un niveau normal. (2) Arrête le chauffage avec un fusible thermique en cas de surchauffe ou de dysfonctionnement et ne fonctionne pas pour d'autres raisons accidentelles. Si la surchauffe ou les dysfonctionnements persistent, renvoyez le radiateur à un centre de service agréé pour examen.
La cause la plus courante de surchauffe est les dépôts de poussière ou de peluches qui pénètrent dans le radiateur. Assurez-vous que ces dépôts sont retirés régulièrement en débranchant l'unité et en aspirant les évents et la grille avant.

VEILLEUSE

Ce radiateur soufflant est équipé d'un voyant qui s'allume chaque fois que le radiateur est connecté et allumé. Il continuera de briller même si le thermostat a éteint et rallumé les éléments chauffants. Cette fonction vous empêche de ne pas être conscient du fait que le radiateur fonctionne et de maintenir la température ambiante.
Si vous ne souhaitez pas que le radiateur contrôle la température ambiante, tournez le commutateur de commande sur O (arrêt) et retirez la fiche de la prise électrique.

Tableau des exigences d'information pour les radiateurs électriques locaux					P
Modèle: NTH20-19JE					
Objet	**Symbole**	**Valeur**	**Unité**	**Objet**	**Unité**
Energie thermique				Type d'apport de chaleur, uniquement pour les radiateurs électriques locaux (sélectionnez-en un)	
Puissance thermique nominale	Pnom	2,0	kW	Contrôle manuel de la charge thermique avec thermostat intégré	[no]
Puissance thermique minimale (indicative)	Pmin	1,2	kW	Contrôle manuel de la charge thermique avec retour de la température ambiante et / ou externe	[no]
Puissance thermique continue maximale	Pmax	2,0	kW	Contrôle électronique de la charge thermique avec retour de la température ambiante et / ou externe	[no]
Consommation électrique auxiliaire				Puissance thermique assistée par ventilateur	[no]
À la puissance thermique nominale	elmax	1,940	kW	Type de contrôle de la puissance thermique / de la température ambiante (en sélectionner un)	
À la puissance thermique minimale	elmin	1,084	kW	Production de chaleur à un étage et aucun contrôle de la température ambiante	[no]
En mode veille	elSB	N/A	**W**	Deux étapes manuelles ou plus, pas de contrôle de la température ambiante	[no]
				Avec thermostat mécanique pour le contrôle de la température ambiante	[yes]
				Avec contrôle électronique de la température ambiante	[no]
				Contrôle électronique de la température ambiante et minuterie quotidienne	[no]
				Contrôle électronique de la température ambiante et minuterie hebdomadaire	[no]
				Autres options de contrôle (plusieurs sélections possibles)	
				Contrôle de la température ambiante, avec détection de présence	[no]
				Contrôle de la température ambiante, avec détection de fenêtre ouverte	[no]
				Avec option de contrôle de distance	[no]
				Avec contrôle de démarrage adaptatif	[no]
				Avec limitation des heures de travail	[no]
				Avec capteur à ampoule noire	[no]
Détails du contact:	Midea Italia S.r.l. a socio unico Viale Luigi Bodio 29/37 20158 Milano Italia midea.com/it				

Remarque:
Pour les radiateurs électriques locaux, l'efficacité énergétique saisonnière du chauffage des locaux mesurée ne peut pas être inférieure à la valeur facturée à la puissance thermique nominale de l'unité.

Efficacité énergétique saisonnière pour le chauffage des locaux de tous les dispositifs de chauffage des locaux, à l'exception des dispositifs commerciaux de chauffage des locaux	η_s (%)	36

INSTRUCTIONS DE NETTOYAGE ET D'ENTRETIEN

1. La légère poussière accumulée peut être retirée du radiateur avec un chiffon doux. Nettoyez les surfaces externes du radiateur de temps en temps avec un chiffon humidifié (ne dégoulinant pas) avec une solution de détergent doux et d'eau. Séchez soigneusement le boîtier avec un chiffon doux et sec avant d'utiliser le radiateur.
2. Le moteur du ventilateur est lubrifié en usine et ne nécessite aucune lubrification supplémentaire.
3. Aucun autre entretien utilisateur n'est requis ou recommandé. Si une assistance est requise, envoyez l'appareil de chauffage au centre de service agréé le plus proche.
4. Rangez le radiateur dans un endroit propre et sec lorsqu'il n'est pas utilisé.

N'OUBLIEZ PAS: les radiateurs électriques portables sont conçus pour le chauffage ponctuel ou comme source de chaleur supplémentaire. Ils ne sont pas destinés à être les principales sources de chaleur pendant la saison de chauffage normale.

Remarque: il peut y avoir une trace de fumée ou d'odeur lors de la première utilisation de l'appareil. Ne soyez pas sur le serpentin de chauffage pendant le processus de fabrication. Il s'évapore rapidement et ne doit pas être répété.

UPUTE ZA UPORABU

PTC GRIJAČ
OBRAZAC: NTH20-19JE

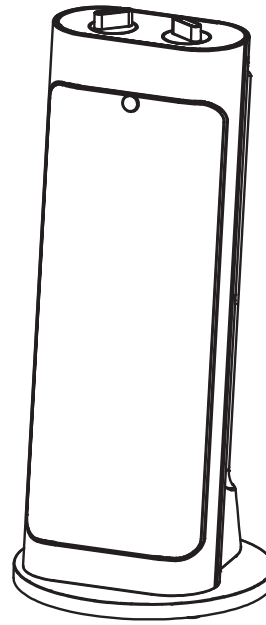

Ovaj je proizvod prikladan samo za dobro izolirane prostore ili za povremenu upotrebu.

PROČITAJTE I ČUVITE TE UPUTE

Upozorenje: slike u priručniku predstavljaju samo referencu.

SIGURNOSNE UPUTE

1. Upozorenje: da biste izbjegli pregrijavanje, nemojte pokriti grijač.

2. Ako je mrežni kabel oštećen, mora ga zamijeniti proizvođač ili njegov servisni agent ili kvalificirana osoba kako bi se izbjegle opasnosti.
3. Ovaj uređaj mogu koristiti djeca starija od 8 godina i osobe sa smanjenim tjelesnim, senzornim ili mentalnim sposobnostima ili nedostatkom iskustva i znanja ako su ih nadzirali ili dobili upute o tome kako koristiti aparat siguran i razumijevanje opasnosti koje uključuju. Djeca se ne smiju igrati s uređajem. Čišćenje i održavanje korisnika djeca ne smiju obavljati bez nadzora.
4. Grijač se ne smije postavljati odmah ispod utičnice.
5. Nemojte koristiti ovaj grijač u neposrednoj blizini kupaonice, tuša ili bazena.
6. Djeca mlađa od 3 godine moraju se držati podalje, osim ako su pod stalnim nadzorom.
Djeca u dobi između 3 i manje od 8 godina uređaj uključuju / isključuju samo pod uvjetom da je postavljen ili instaliran u svom uobičajenom predviđenom radnom položaju i da su dobili nadzor ili upute koje se odnose na uporabu uređaja Uređaj na siguran način i razumiju opasnosti koje uključuju. Djeca starija od 3 godine ne smiju povezivati, podešavati i čistiti uređaj niti obavljati održavanje od strane korisnika.

7. **OPREZ — Neki dijelovi ovog proizvoda mogu postati vrlo vrući i uzrokovati opekline. Posebna pažnja mora se posvetiti prisutnosti djece i ranjivih ljudi.**

8. Ispravno odlaganje ovog proizvoda

Ova oznaka ukazuje da se ovaj proizvod ne smije odlagati s drugim kućnim otpadom diljem EU-a. Da biste spriječili moguće štete okolišu ili ljudskom zdravlju zbog nekontroliranog odlaganja otpada, reciklirajte ga odgovorno za promicanje održive upotrebe materijalnih resursa. Da biste vratili korišteni uređaj, koristite sustave za povratak i prikupljanje podataka ili se obratite prodavaču gdje je proizvod kupljen. Oni mogu uzimati ovaj proizvod za recikliranje u okolišu.

NAZIVI KOMPONENTE

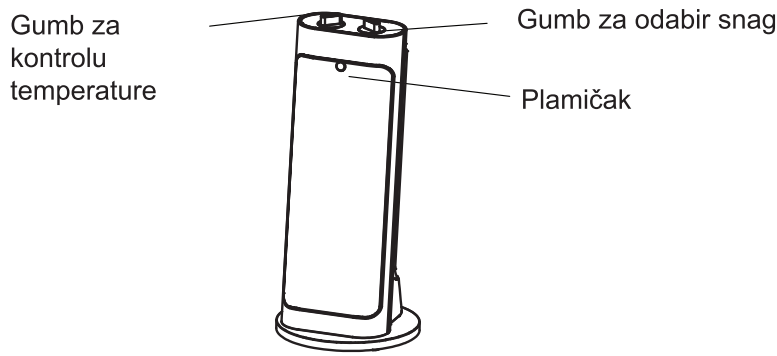

UPUTE ZA KORIŠTENJE

Provjerite prije uključivanja stroja.
1. Provjerite je li kabel napajanja u dobrom stanju.
2. Uređaj prihvaća napajanje izmjeničnom strujom od 220-240 V prije uporabe, provjerite zadovoljava li nazivna struja utičnice lokalne zahtjeve sa sigurnim uređajem za uzemljenje, inače ga zamijenite kvalificiranom mrežnom utičnicom.

Postavite stroj u ravni položaj
Neravnomjerno mjesto može uzrokovati okretni prekidač u nepravilnom položaju, tako da grijač ne može raditi nakon uključivanja, pa postavljajte grijač u ravni položaj, barem površina ispod osnove grijača mora biti ravna.
Gumb za kontrolu temperature
Umetnite utikač u utičnicu, a zatim okrenite gumb za kontrolu temperature u smjeru kazaljke na satu, kad čujete zvuk "kapi" (to znači da je jedinica za regulaciju temperature uključena), podesite gumb za kontrolu temperature na željenu razinu temperature.
Gumb za odabir snage
Zakrenite gumb za odabir snage da biste odabrali između 4 funkcije: niska 1200 W (niska), visoka 2000 W (VISOKA), niska ljuljačka 1200 W (niska LOW), visoka 2000 W ljuljačka (VISOKO Zamah).
Isključite grijač

A. Okrenite gumb za odabir napajanja u položaj OFF.
B. Okrenite gumb za kontrolu temperature u smjeru suprotnom od kazaljke na satu, na početni položaj.
C. Izvadite utikač, spremite grijač nakon što se cijeli stroj ohladi.

Sigurnosna zaštita
A. Uređaj za zaštitu od pregrijavanja: kada je radno okruženje nepravilno ili ako rad nije ispravan, što uzrokuje visoku temperaturu u grijaču, komponenta za kontrolu temperature automatski isključuje struju i prestaje s radom; nakon što se cijeli stroj ohladi i greška je uklonjena, moguće je da će se vratiti u normalnu uporabu.
B. Uređaj za zaštitu od prevrtanja: kada je stroj okrenut naopako, sigurnosni sustav automatski će isključiti struju, nakon podizanja stroja grijač se može vratiti u radno stanje.
C. Funkcija antifriza: kad je stroj uključen, okrenite regulator regulatora temperature u položaj "MIN" i kad sobna temperatura nikad ne padne na 0-5 ° C, grijač će se automatski uključiti. Kad temperatura okoline prelazi 5 ° C, grijač ventilatora automatski se isključuje.

KONTROLA SIGURNOSTI

Grijač je opremljen sigurnosnim uređajem "Double Protector" koji (1) isključuje grijač toplinskim prekidom u slučaju pregrijavanja
o kvar, resetirat će se kako temperatura padne na normalnu razinu. (2) U slučaju pregrijavanja ili neispravnog rada isključuje grijač s toplinskim osiguračem i ne radi iz drugih slučajnih razloga. Ako se pregrijavanje ili neispravnost nastave, vratite grijač na ovlašteni servisni centar na pregled.
o Najčešći uzrok pregrijavanja su naslage prašine ili pahulja koji ulaze u grijač. Obavezno redovito uklanjajte ove naslage odvajanjem jedinice i usisavanjem otvora i prednjeg rešetka.

PLAMIČAK

Ovaj grijaći ventilator opremljen je pokazivačem koji se upali svaki put kada je grijač uključen i uključen. I dalje će svijetliti, čak i ako je termostat isključio i ponovo uključio grijaće elemente. Ova značajka sprječava vas da niste svjesni činjenice da grijač radi i održava sobnu temperaturu.
Kad ne želite da grijač kontrolira sobnu temperaturu, okrenite upravljački prekidač na O (isključeno) i uklonite utikač iz električne utičnice.

Tablica za potrebe informacija za električne grijače lokalnog prostora					P
Predložak: NTH20-19JE					
Objekt	**Simbol**	**Vrijednost**	**Jedinica**	**Objekt**	**Unità**
Toplinska snaga				Način unosa topline, samo za električne grijače lokalnog prostora (odaberite jedan)	
Nominalna toplinska snaga	Pnom	2,0	kW	Ručno upravljanje termičkim nabojem s integriranim termostatom	[no]
Minimalna toplotna snaga (indikativno)	Pmin	1,2	kW	Ručno upravljanje toplinskim nabojem s povratnim informacijama o okolišu i / ili vanjskoj temperaturi	[no]
Toplinska snaga kontinuirani maksimum	Pmax	2,0	kW	Elektronsko upravljanje toplinskim nabojem s povratnim informacijama o okolišu i / ili vanjskoj temperaturi	[no]
Pomoćna električna potrošnja				Toplinska snaga uz pomoć ventilatora	[no]
Kod nazivne toplinske snage	elmax	1,940	kW	Vrsta regulacije toplinske energije / sobne temperature (odaberite jednu)	
Uz minimalnu toplinsku snagu	elmin	1,084	kW	Jednostupanjska toplina i bez sobne temperature	[no]
U stanju čekanja	elSB	N/A	**W**	Dva ili više ručnih koraka, bez kontrole sobne temperature	[no]
				S mehaničkim termostatom za kontrolu sobne temperature	[yes]
				S elektroničkom kontrolom temperature u prostoriji	[no]
				Elektronska kontrola temperature u sobi plus dnevni tajmer	[no]
				Elektronička kontrola temperature u prostoriji plus tjedni tajmer	[no]
				Ostale mogućnosti upravljanja (moguće je više odabira)	
				Kontrola temperature u prostoriji, s otkrivanjem prisutnosti	[no]
				Regulacija temperature u prostoriji, s otkrivanjem otvorenih prozora	[no]
				S opcijom kontrole udaljenosti	[no]
				Sa prilagodljivim upravljanjem startom	[no]
				Uz ograničenje radnog vremena	[no]
				Sa senzorom crne žarulje	[no]
Podaci za kontakt:	Midea Italia S.r.l. a socio unico Viale Luigi Bodio 29/37 20158 Milano Italia midea.com/it				

Bilješka:
Za električne lokalne grijače prostora, izmjerena sezonska energetska učinkovitost grijanja prostora ne može biti lošija od vrijednosti nabijene na nazivni toplinski učinak jedinice.

Sezonska energetska učinkovitost grijanja prostora za sve uređaje za grijanje prostora osim komercijalnih uređaja za lokalno grijanje prostora η_s (%)	36

UPUTE ZA ČIŠĆENJE I ODRŽAVANJE

1. Lagana nakupljena prašina može se ukloniti iz grijača mekom krpom. Povremeno očistite vanjske površine grijača krpom navlaženom (ne kapljejući) otopinom blagog deterdženta i vode. Kućište temeljito osušite mekom i suhom krpom prije upotrebe grijača.
2. Motor ventilatora tvornički je podmazan i ne zahtijeva dodatno podmazivanje.
3. Nije potrebno ili preporučuje se drugo održavanje korisnika. Ako je potrebna pomoć, pošaljite grijač u najbliži ovlašteni servis.
4. Spremite grijač na čisto i suho mjesto kad ga ne koristite.

NAPOMENA: prijenosni električni grijači dizajnirani su za točkasto grijanje ili kao dodatni izvor topline. Nisu predviđeni da budu glavni izvori topline tijekom uobičajene sezone grijanja.

Napomena: Ako prvi put koristite jedinicu, može se naći trag dima ili mirisa. Tijekom procesa proizvodnje ne budite na zavojnici grijanja. Isparava brzo i ne smije se ponoviti.

MANUALE DEL PROPRIETARIO

PTC TERMOVENTILATORE
MODELLO: NTH20-19JE

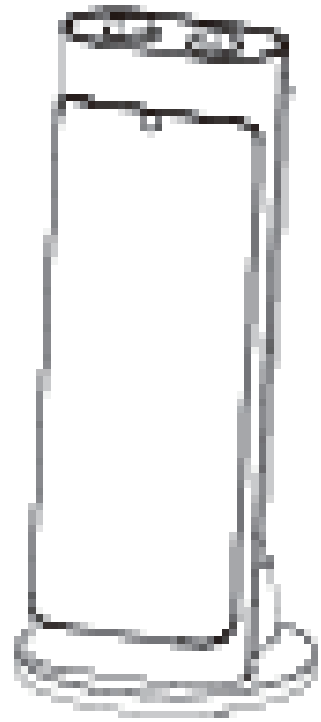

Questo prodotto è adatto solo per spazi ben isolati o per un'uso occasionale.

LEGGI E CONSERVA QUESTE ISTRUZIONI

Attenzione: le immagini nel manuale sono solo di riferimento.