FAB5RCR6

Famiglia	Frigorifero
Installazione	Libera installazione
Note sul modello	Due collegamenti presenti sul retro del prodotto: - POWER: per funzionamento del prodotto - SIGNAL: per attivare la funzione SMART Un cavo incluso (per collegamento POWER)
Categoria	Monoporta
Larghezza di riferimento	Fino a 60
Altezza di riferimento	Fino a 100
Tipo di raffreddamento	Statico
Sbrinamento	Automatico
Tipo di cerniera	Standard
Posizione cerniera	Destra
Codice EAN	8017709349868

Estetica

Estetica	50's Style	**Tipo Maniglia**	Fissa
Colore	Panna	**Colore maniglia**	Cromo
Finitura	Lucido	**Colore logo**	Cromo
Design	Bombato	**Materiale fianchi**	Lamiera
Materiale Porta	Termoformata	**Colore fianchi**	Panna
Maniglia	Esterna	**Logo**	Applicato

Allestimento Comparto Frigorifero

Numero ripiani regolabili	2	**Illuminazione interna frigo**	Sì
Tipologia ripiani regolabili	Cristallo	**Tipo illuminazione interna frigo**	Led
N° di luci comparto frigorifero	1		

Controporta comparto Frigorifero

Numero balconcini regolabili	1	**Numero mensole porta-bottiglie**	1
Mensole porta - oggetti con filo metallico	Sì	**Mensole porta-bottiglie con filo metallico**	Sì

Altre caratteristiche tecniche

Tipo di controllo della temperatura	Elettronico
Tipo di gas refrigerante	R600a
Tipo di compressore	Standard
Quantità refrigerante (gr)	19 g
Agente schiumogeno	Ciclopentano

Prestazioni / Etichetta Energetica - Reg. 2019

Consumo annuo di energia	49 kWh/a	**Somma dei volumi degli scomparti di raffreddamento e degli scomparti per prodotti non congelati**	34 l
Classe di efficienza energetica	C	**Emissioni di rumore aereo**	36 dB(A) re 1 pW
Classe di emissione di rumore aereo	C	**Classe climatica**	SN, N, ST, T
Volume totale netto	34 l	**IEE**	63 %

Collegamento Elettrico

Spina	(F;E) Schuko	**Tensione (V)**	220-240 V
Dati nominali di collegamento elettrico	60 W	**Frequenza (Hz)**	50 Hz
Corrente	0.3 A	**Lunghezza cavo di alimentazione**	200 cm

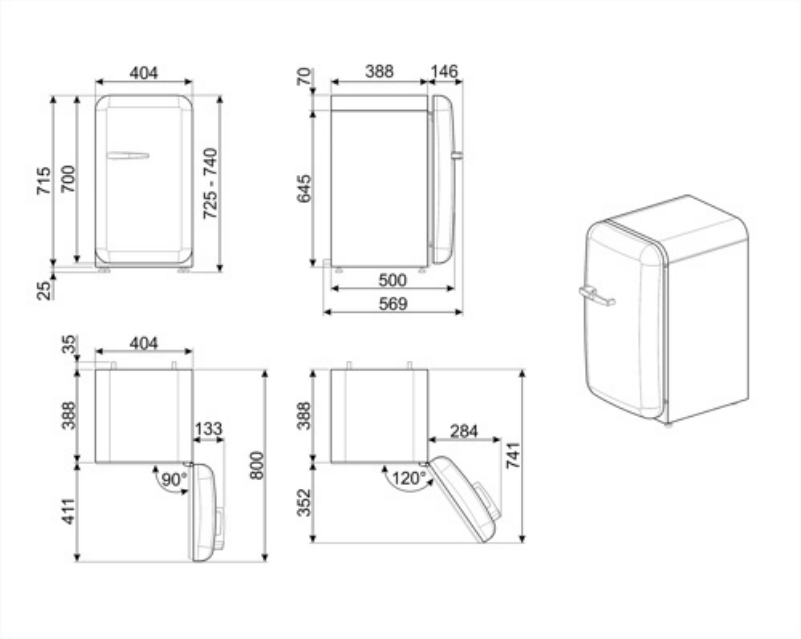

Accessori Compatibili

KITCABLE90UK

Cavo IEC con spina UK

Prodotti alternativi

FAB5RWH6

Posizione cerniera: Destra
Bianco

FAB5RSV6

Posizione cerniera: Destra
Silver

FAB5RPK6

Posizione cerniera: Destra
Rosa

FAB5RBL6

Posizione cerniera: Destra
Nero

FAB5RRD6

Posizione cerniera: Destra
Rosso

FAB5RDUJ6

Posizione cerniera: Destra
Decorato / Speciale

FAB5RPG6

Posizione cerniera: Destra
Verde pastello

FAB5RPB6

Posizione cerniera: Destra
Azzurro

FAB5ROR6

Posizione cerniera: Destra
Arancione

Glossario simboli

Sbrinamento automatico: Tutti i modelli di frigoriferi sono dotati di Sbrinamento automatico nel vano frigorifero.

A+++: Gli elettrodomestici Smeg consentono un notevole risparmio energetico ascrivibile in Classe A, A+, A++ e A+++, per ridurre i consumi, pur mantenendo la massima efficienza, e garantire il rispetto per l'ambiente.

Classe di efficienza energetica C

Illuminazione interna a LED: L'illuminazione interna a LED garantisce un risparmio energetico e, al contempo, offre una luce di atmosfera.