NAMI

Disegno tecnico

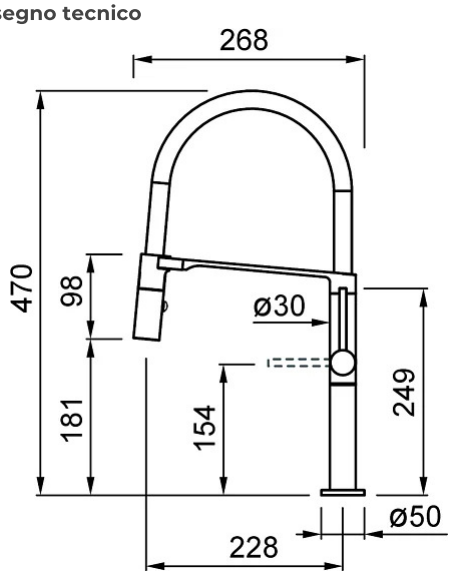

CARATTERISTICHE PRODOTTO	
Descrizione	Miscelatore monocomando con canna alta girevole in silicone e doccetta doppio getto
Modello	NAMI
Base *(mm)*	50
Dimensione foro (ømm)	35
Rotazione Canna	360°
Flessibile	Inox 3/8"
Cartuccia (ømm)	25

CARATTERISTICHE IMBALLO	
Imballo	Box in cartone

MOKNAMBK BK
8031873005153

MOKNAMGM GM
8031873005160