VITAL SEMI-PRO CROMATO/INDUSTRIAL BLACK | 120.0621.313



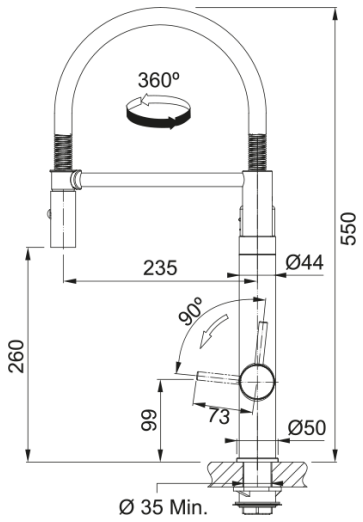

Vital Semi-Professionale Cromato - Industrial Black

Estetica	
Canna girevole	Semi-pro
Colore	Industrial black
Materiale	Ottone
Materiale flessibile	Metallo
Materiale doccetta	Acciaio inox
Dimensioni	
Altezza	550.0
Diametro foro incasso	35 mm
Diametro cartuccia	35 mm
Installazione	
Tipo fissaggio	A gambo
Tipo flessibile	3/8"
Lunghezza tubo alimentazione	600 mm
Specifiche prodotto	
Pressione	Alta pressione
Tipologia	Doppiogetto
Posizione leva comando	Doppia Leva
Tipo areatore	360°
Portata acqua corrente (3 bar)	7.5
Dati generali	
Marchio	Franke
Famiglia prodotti	Mythos
Gamma	Vital
Caratteristiche	
Cartuccia Eco	No
Tipo areatore	Nido d'ape
Tipo di sistema multifunzione	Filtrazione acqua