CRISTAL 8

Certificate model name: CRISTAL 8 T1

www.cadelsrl.com



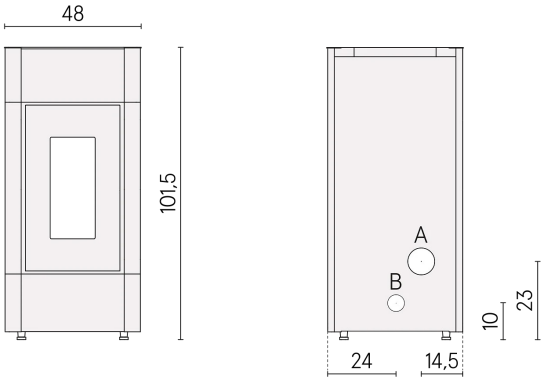

Pellet Air

DATI TECNICI

Potenza termica (al min-al max)	kW	2,5 - 8,5
Potenza al focolare (al max)	kW	9,5
Potenza utile all'acqua (al min-al max)	kW	_ - _
Efficienza energetica stagionale	ηs [%]	85
Rendimento utile (al min-al max)	%	90 - 89
Volume riscaldabile (al min-al max)	m³	70 - 238
CO_2 (al min-al max)	%	6,3- 12,0
Emissioni CO (13% O_2) (al min-al max)	mg/Nm³	297 - 160
Emissioni OGC (13% O_2) (al min-al max)	mg/Nm³	5,0- 3,0
Emissioni NOX (13% O_2) (al min-al max)	mg/Nm³	120 - 99
Contenuto di polveri al 13% O_2 (al min-al max)	mg/Nm³	20 - 15
Combustibile Pellet	mm	Ø6 L=3÷40
Capacità serbatoio	kg	17
Consumo orario (al min-al max)	kg/h	0,6 - 2,0
Autonomia (al min-al max)	h	28 - 8
Tensione di alimentazione e frequenza	V-Hz	230-50
Assorbimento elettrico in accensione	W	340
Assorbimento elettrico in lavoro (al max)	W	96
Tiraggio per calcolo dimensionamento camino (EN13384-1)	Pa	2
Massa fumi (al min-al max)	g/sec	3,1 - 5,8
Temperatura fumi in uscita (al min-al max)	°C	125 - 196
Distanza da materiale comb. (retro/lato/sotto)	mm	200 / 300 / 15
Distanza da materiale comb. (fronte/soffitto)	mm	1000 / 750
Scarico fumi (A)	Ø mm	80
Entrata aria comburente (B)	Ø mm	60
Tipo apparecchio (tenuta)	Type	CC50

PLUS

- 5 stelle D.M. 186
- Scarico fumi posteriore
- Scarico fumi superiore (opzionale)
- Kit concentrico (opzionale)
- Flessibilità di installazione
- Shield
- Porta in ghisa
- Braciere in ghisa
- Collegamento termostato esterno

FINITURE DISPONIBILI

7026040	Metallo Antracite	EAN 8053859023111
7026038	Metallo Bianco	EAN 8053859023098
7026039	Metallo Rosso Bordeaux	EAN 8053859023104

CERTIFICAZIONI

European standards
Art. 15A B-VG 2015
BImSchV 2015
Regensburg
München
Stuttgart
Aachen

EN 16510-1:2022 / EN 16510-2-6:2022

CE

A +

IMBALLO STUFA

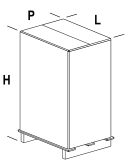

L (cm)	H (cm)	P (cm)
80	118	61

Volume (m³)	0,58
Peso lordo (kg)	80
Peso netto (kg)	70

STOCCAGGIO



N° (max)
2

TRASPORTO

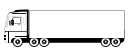

66 pz

Rev. 11112026