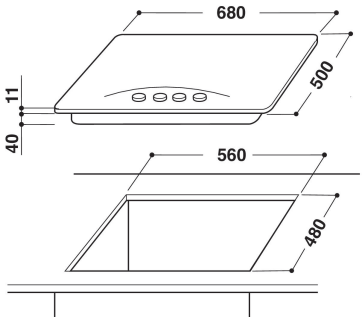

CARATTERISTICHE PRINCIPALI

SPECIFICHE TECNICHE

PRESTAZIONI