NEPTUNE PLUS NPX 620 INOX SATINATO | 101.0068.373

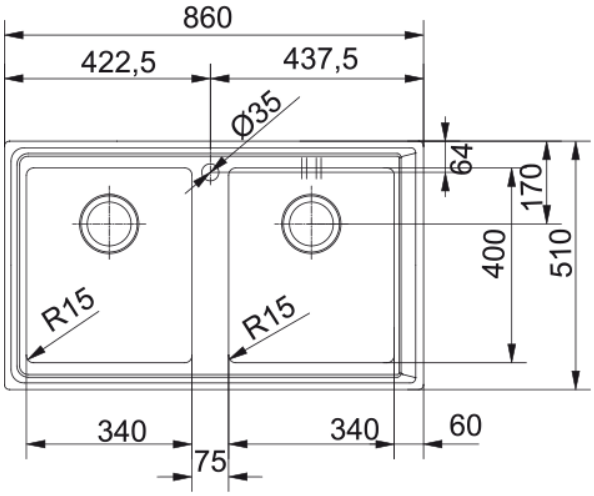

Dati tecnici

Estetica	
Tipologia lavello	Lavello (con gocciolatoio)
Materiale	Acciaio inox
Numero vasche	2
Colore	Acciaio
Finitura	Spazzolato
Dimensioni	
Dim. esterna : da dx a sx	860.0
Dim. esterna : fronte/retro	510.0
Dim. Vasca 1 : da dx a sx	340.0
Dim. vasca 1 : fronte/retro	400.0
Vasca 1 : profondità	190.0
Dim. vasca 2 : da dx a sx	360.0
Dim. vasca 2 : fronte/retro	420.0
Vasca 2 : profondità	190.0
Dim. foro incasso : da dx a sx	840.0
Dim. foro incasso : fronte/ret	490.0
Installazione	
Base	80 cm
Specifiche prodotto	
Installazione	Incasso
Scarico	3 1/2''
Posizione gocciolatoio	Senza gocciolatoio
Codice prodotto	
Marchio	FRANKE
Famiglia prodotti	Maris
Gamma	Neptune Plus
Certificazione	CE

Caratteristiche

Caratteristiche

Numero gocciolatoi	Senza gocciolatoio
Reversibile	No
Banco rubinetteria	Si
Kit scarico incluso	Si
Tipologia scarico	Manuale
Sifone incluso	No
Numero fori miscelatore	1
Foro soap dispenser	No